WAECO
AirCon Service

AirCon Service Center ASC 5300 G

Klímaszerviz-állomások
Használati utasítás

© 2020 Dometic Group. The visual appearance of the contents of this manual is protected by copyright and design law. The underlying technical design and the products contained herein may be protected by design, patent or be patent pending. The trademarks mentioned in this manual belong to Dometic Sweden AB. All rights are reserved.

Tartalommeghatározás

1 A kezelési útmutatóhoz 5
1.1 Forródrót-szolgáltatás 5
1.2 A kezelési útmutató szimbólumainak magyarázata 6
2 Biztonság 7
2.1 Általános biztonsági információk 7
2.2 Biztonság a készülék üzemeltetése során 8
2.3 A hűtőközegek biztonságos kezelése 9
2.4 Üzemi intézkedések a készülék használatakor 10
2.5 Figyelmeztető megjegyzések az AirCon Service Centeren 11
2.6 Biztonsági berendezések 11
3 Szállítási terjedelem 12
4 Tartozékok 13
5 Rendeltetésszerű használat 13
6 Az AirCon Service Center áttekintése 14
6.1 Előoldal 14
6.2 Hátoldal és oldalnézet 15
7 Első üzembe helyezés 16
7.1 A belső szivárgásellenőrzési művelet 16
7.2 Felállítás és bekapcsolás 16
7.3 Készenléti menü 17
7.4 Nyelvválasztás 18
7.5 Cégadatok bevitele 18
7.6 Dátum és idő bevitele 19
7.7 Alapértékek módosítása 20
7.8 Olajok és UV-adalék tartályainak behelyezése 21
7.9 Tartályméret bevitele 22
7.10 Belső hűtőközegtartály feltöltése 23
8 Üzem 25
8.1 Lekapcsolás javítás, vészhelyzetek és hibás működés esetén 25
8.2 Short selection 25
8.3 Felhasználókódok 27
8.4 Személyes adatbázis létrehozása 29
8.5 Hűtőközeg-felhasználás átvitele USB-kulcsra 31
8.6 Hűtőközeg-felhasználás megjelenítése a kijelzőn 33
8.7 Klímaberendezés-teszt hűtőközeg-szervizelés nélkül 35
8.8 Free selection 37
8.9 Klímaberendezés öblítése 41

9 Szervizmunkák 44
9.1 Szivárgásellenőrzés 44
9.2 Olajmérlegek nullapont-ellenőrzése 44
9.3 Szárítószűrő cseréje 46
9.4 Szűrő karbantartása 47
9.5 Nyomásérzékelő kalibrálása 49
9.6 Vákuumszivattyú-olaj cseréje 50
9.7 Számlálóállások 53
9.8 Töltésmennyiség-helyesbítés hosszabb szerviztömlők esetén 54
9.9 Nyomtatópapír cseréje 55
9.10 Szoftverfrissítés végrehajtása USB-n keresztül 55
10 Tisztítás és ápolás 57
11 Ártalmatlanítás 57
11.1 Visszanyert folyadékok ártalmatlanítása 57
11.2 Csomagolóanyag ártalmatlanítása 57
11.3 Régi készülék ártalmatlanítása 57
12 Mi a teendő az alábbi esetekben? 58
13 Műszaki adatok 62

1 A kezelési útmutatóhoz

Ez a kezelési útmutató a ASC 5300 G klímaszerviz-állomás (AirCon Service Center) leírását tartalmazza.

A kezelési útmutató olyan személyeknek szól, akik jármű-klímaberendezések karbantartását végzik és az ehhez szükséges szakmai ismeretekkel rendelkeznek.

A kezelési útmutató a klímaszerviz-állomás biztonságos és hatékony üzemeltetéséhez szükséges valamennyi tudnivalót tartalmazza.
A készülék első üzembe helyezése előtt olvassa el figyelmesen jelen kezelési útmutatót.

Vegye figyelembe az aktuális biztonsági adatlapokon szereplő információkat is. Az adatlapok megtalálhatók az alábbi címen: dometic.com/sds

Jelen kezelési útmutatót az AirCon Service Center fiókjában őrizze, hogy szükség esetén gyorsan hozzáférhessen a kívánt információhoz.

1.1 Forródrót-szolgáltatás

Ha az AirCon Service Centerről a jelen kezelési útmutatóban nem található további információkra van szüksége, lépjen kapcsolatba forródrót-szolgáltatásunkkal:

Tel.: +49 (0) 25 72 / 8 79–1 91

1.2 A kezelési útmutató szimbólumainak magyarázata

FIGYELMEZTETÉS!
Biztonsági tudnivaló: Figyelmen kívül hagyása halált vagy súlyos sérülést okozhat.

VIGYÁZAT!
Biztonsági tudnivaló: Az útmutatás figyelmen kívül hagyása sérüléseket okozhat.

FIGYELEM!
Figyelmen kívül hagyása anyagi kárt okozhat és a termék működését akadályozhatja.

MEGJEGYZÉS
A termék kezelésére vonatkozó kiegészítő információk.

Ezzel a készülékkel csak szakértő személyzet végezhet munkát.

Formátum	Jelentés	Példa
Félkövér	A készüléken található megnevezések	Nyomja meg az **ENTER** billentyűt.
„Félkövér”	Kijelzőüzenetek	**„Short selection”**
• Szöveg • Szöveg	Felsorolás tetszőleges sorrendben	• Biztonsági nyomásfigyelő • Túlnyomásszelepek
1. szöveg 2. szöveg 3. szöveg	A megadott sorrendben végrehajtandó kezelési lépések	1. Csatlakoztassa a készüléket. 2. Kapcsolja be a készüléket. 3. Nyomja meg a kiválasztógombot.
✓ Szöveg	Kezelési lépés eredménye	✓ A készülék üzemképes.
Szöveg (**1**)	Az áttekintésre (14. oldal és 15. oldal) vonatkozó alkatrészszámok	Adja meg a kezelőbillentyűzettel (**7**) a kívánt adatokat.
Szöveg (**A**)	A munkalépésben ábrázolt képekre vonatkozó alkatrészmegnevezések	Szerelje ki a bal oldalon lévő szűrőpatront (**E**).

2 Biztonság

A gyártó nem vállal felelősséget a következő pontok alapján bekövetkező károkért:

- a termék mechanikai behatások és túlfeszültségek miatti károsodása
- a termék kifejezett gyártói engedély nélküli módosítása
- az útmutatóban leírt céloktól eltérő felhasználás és eltérő üzemi anyagokkal való felhasználás
- A szervizkészülék javítása nem betanított személyzet által

2.1 Általános biztonsági információk

FIGYELMEZTETÉS!

- Vegye figyelembe a nemzeti munkavédelmi előírásokat.
- Vegye figyelembe a kezelési útmutatóban leírt biztonsági megjegyzéseket.
- Az AirCon Service Center készüléket csak olyan személyzet használhatja, mely bizonyíthatóan megfelelő szaktudással rendelkezik és ismeri az AirCon Service Center, a hűtő-, és klímaberendezések, valamint a hűtőközegek működési módjait és alapelveit.
- Az AirCon Service Center javítását kizárólag a Dometic által felhatalmazott személyzet végezheti.
- A készüléket csak a megadott felhasználási célra használja.

VIGYÁZAT!

- Ne végezzen módosításokat vagy átépítéseket az AirCon Service Centeren.
- A jármű klímaberendezés karbantartási munkáit **ne** üzemi hőmérsékletű motor mellett végezze el.

  A jármű klímaberendezés karbantartásához a ráépített-, vagy a szomszédos alkatrészek hőmérséklete 405 °C-nál alacsonyabb kell hogy legyen.
- **A megengedett hőmérséklet túllépésekor a felrepedő komponensek által okozott sérülés veszélye**
  A túlnyomás elkerülése érdekébe az AirCon Service Center berendezést minden esetben hűtőközeg **nélkül** szállítsa.
- Az AirCon Service Center berendezést **tilos** a szabadban tárolni.
- Amikor nem használja az AirCon Service Center berendezést, helyezze be a szerviztömlőket a berendezésen lévő tömlőtartó zsebbe.

2.2 Biztonság a készülék üzemeltetése során

FIGYELMEZTETÉS!

- Ne üzemeltesse az AirCon Service Center berendezést robbanásveszélyes környezetben (például akkumulátortöltő helyiségben vagy lakkozókabinban), lásd a BGR 157/TRG 250, 280, 316 üzembiztonsági rendeletben.
- Ne töltsön sűrített levegőt az AirCon Service Center vagy egy járműklímaberendezés hűtőközeg-vezetékeibe. A sűrített levegő és hűtőközeg keveréke gyúlékony vagy robbanásveszélyes lehet.
- **A klíma szervizberendezés nem tervezett, vagy véletlen bekapcsolása által okozott sérülésveszély**
  Minden karbantartási munka előtt kapcsolja ki az AirCon Service Center berendezést és válassza le a hálózati kábelt az elektromos hálózatról. Húzza ki a dugaszt az aljzatból, vagy az AirCon Service Center berendezésből.
- **A hideg, ill. meleg komponensek által okozott sérülésveszély**
  Viseljen védőkesztyűt.

VIGYÁZAT!

- Az AirCon Service Centert csak sérülésmentes állapotban helyezze üzembe.
- Az AirCon Service Center minden üzembe helyezése vagy utántöltése előtt ellenőrizze, hogy a készülék és az összes szerviztömlő sértetlen-e és hogy valamennyi szelep zárva van-e.
- Úgy vezesse a szerviztömlőket, hogy ezek ne jelentsenek botlásveszélyt más személyek számára.
- **A felbillenő, vagy lezuhanó rakományok súlyos sérüléseket okozhatnak**
  A fogantyút tilos a készülék felemelésére használni. Az AirCon Service Center berendezést csak a görgőin tolva mozgassa.
- A készüléket minden esetben sík talajra állítsa és rögzítse az első kerekeket.
- Az AirCon Service Center utántöltéséhez csak biztonsági szeleppel rendelkező, engedélyezett hűtőközegpalackokat használjon.
- A be- és kikapcsoláshoz mindig az AirCon Service Center főkapcsolóját használja. Bekapcsolt állapotban soha ne hagyja a készüléket felügyelet nélkül.
- **Kiömlő folyadékok okozta sérülésveszély**
  A padlóra kiömlött folyadékokban az emberek elcsúszhatnak és megsérülhetnek.
  Azonnal takarítsa fel kifolyt, vagy lecsöpögött folyadékokat, vagy megfelelő felszívóanyaggal itassa fel ezeket.
  Környezetbarát módon selejtezze le ezeket az anyagokat.

FIGYELEM!

- Nagyon nedves környezetben ne használja a készüléket.
- Esőben tilos a készüléket a szabadban használni.
- Ne használja a készüléket hőforrások (pl. fűtőtestek) közelében, vagy közvetlen napsugárzásnak kitéve.
- Kizárólag az R-1234yf hűtőközeget használja. A hűtőközeg más hűtőközeggel való keverése az AirCon Service Center, illetve a jármű-klímaberendezés károsodását okozhatja.
- Az AirCon Service Center kikapcsolása előtt ellenőrizze, hogy a kiválasztott program befejeződött-e, és valamennyi szelep zárva van-e. Ellenkező esetben hűtőközeg juthat a környezetbe.
- Ha a menükben módosítja az értékeket, akkor ezeket minden esetben hasonlítsa össze a jármű adataival.
- Az AirCon Service Center berendezés elgurulásának megakadályozása érdekében a leállításkor nyomja le az első kerekek fékkarját.

2.3 A hűtőközegek biztonságos kezelése

FIGYELMEZTETÉS!

- A jármű klímaberendezés karbantartási munkáit **ne** üzemi hőmérsékletű motor mellett végezze el.

  A jármű klímaberendezés karbantartásához a ráépített-, vagy a szomszédos alkatrészek hőmérséklete 405 °C-nál alacsonyabb kell hogy legyen.

VIGYÁZAT!

- Viseljen személyes védőfelszerelést (védőszemüveget és védőkesztyűt), és kerülje a hűtőközeggel való testi érintkezést. A hűtőközeggel való érintkezés a testtől hőt von el, ami az érintett helyeken fagyásokat okozhat.
- Ne lélegezze be a hűtőközeggőzöket. Bár a hűtőközeggőzök nem mérgezők, ugyanakkor kiszorítják a légzéshez szükséges oxigént.
- Csak jól szellőztetett helyiségekben használja a készüléket.
- Mélyen fekvő helyiségekben (pl. szerelőaknákban, elvezető aknákban) **tilos** hűtőközegeket alkalmazni. A hűtőközeg nehezebb mint az oxigén és kiszorítja a légzéshez szükséges oxigént. Nem szellőző szerelőaknákban való munkavégzéskor oxigénhiány alakulhat ki.

FIGYELEM!

- Ügyeljen arra, hogy üzem közben, vagy a hűtőközeg feltöltése, vagy leengedése közben, valamint a javítási-, és szervizelési munkák során ne lépjen ki és ne jusson a környezetbe a hűtőközeg.

  Ezzel védi a környezetet.

Ezen kívül elkerüli, hogy az AirCon Service Center berendezés környezetében jelen lévő hűtőközeg miatt nehezebb legyen, vagy akár lehetetlenné váljon a jármű, vagy a készülék szivárgásainak megtalálása.

- Annak érdekében, hogy a kilépő hűtőközeg ne juthasson a csatornarendszerben, végezze el a megfelelő intézkedéseket.

MEGJEGYZÉS

- Az R-1234yf hűtőközeggel kapcsolatos speciális információkat, a biztonsági óvintézkedéseket, valamint személyi-, és vagyonvédelmi információkat, ideértve a tűzvédelmet is, a hűtőközeg gyártójának biztonsági adatlapján találhatja meg.

2.4 Üzemi intézkedések a készülék használatakor

A TRG 402 előírásnak megfelelően az üzemeltetőnek minden töltőberendezéshez (AirCon Service Center) üzemi utasítást kell készítenie. A készüléket kezelő alkalmazottak az üzemi utasításnak megfelelő betanítást kell hogy kapjanak a készülék kezeléséről.

Az üzemeltetőnek gondoskodnia kell arról, hogy az alkalmazottakat legalább évente egyszer betanítsák a következő pontokra:

- Speciális veszélyek a nyomás alatt lévő gázok kezelése során
- A nyomás alatt lévő gázok kezelésére vonatkozó biztonsági előírások
- A nyomás alatt lévő gázok kezelésére vonatkozó egészségügyi intézkedések
- A készülék kezelése és a készülék szervizelésének elvégzése

A készülék üzemeltetőjének meg kell győződnie arról, hogy a szervizelési-, és javítási munkákkal, valamint a szivárgásellenőrzéssel megbízott személyzet rendelkezzen hűtőközegek és töltőberendezések kezelésére vonatkozó tanúsítvánnyal.

A tanúsítvány, valamint a hatályos előírások és normák ismerete képzésen való részvétellel szerezhető meg, pl. egy kézműves kamaránál, egy kereskedelmi és iparkamaránál, vagy egyéb hivatalos képzési intézménynél.

Az összes szerviztömlő elhelyezésekor az üzemeltetőnek biztosítania kell, hogy ezek a készülék használata során ne sérülhessenek meg.

2.5 Figyelmeztető megjegyzések az AirCon Service Centeren

A készüléket csak 230 V / 50 Hz váltakozó áramú dugaszolóaljzatra csatlakoztassa!

Védje a készüléket esőtől!

A hűtőközeg kezelése során viseljen kesztyűt!

A hűtőközeg kezelése során viseljen védőszemüveget!

Figyelmeztetés tűzveszélyes anyagokra

2.6 Biztonsági berendezések

- Biztonsági nyomásfigyelő: A normál üzemi nyomás elérését követően kikapcsolja a kompresszort.
- Túlnyomásszelepek: Kiegészítő biztonsági berendezés vezetékek vagy tartályok szétrepedésének megakadályozására, ha a túlnyomás a biztonsági nyomásfigyelő ellenére tovább nőne.
- Ventilátorfelügyelet: Folyamatosan ellenőrzi, hogy a hátsó ventilátor elegendő levegőt szállít-e.

3 Szállítási terjedelem

Az AirCon Service Center és a mellékelt tartozékok a kiszállítás előtt gondos ellenőrzésnek lettek alávetve.

Kiszállítás előtt megtörtént az AirCon Service Center tömítettségének ellenőrzése.

A kiszállítást követően ellenőrizze az alább megnevezett valamennyi alkatrész meglétét és sérülésmentességét.

Hiányzó vagy sérült alkatrészek esetén haladéktalanul értesítse a szállításért felelős vállalatot.

Megnevezés
Adapter 500 ml-es frissolaj-, és UV-kontrasztanyagpalackhoz
Zárt, szabadalmazott fáradtolajtartály
Tesztpalack, profi olajos doboz (Daphne Hermetic olaj), 100 ml
Tesztpalack, UV-kontrasztanyag, 100 ml
Adapter hűtőanyagpalackokhoz
Védőszemüveg / védőkesztyű
Kezelési útmutató

FIGYELEM!
A biztonságos üzemhez R-1234yf hűtőközegre van szükség (a szállítási terjedelem **nem** tartalmazza).
Jelenleg különböző csatlakozómenettel és adapterrel rendelkező hűtőközeg palackok vannak forgalomban; ezeket a szállítási terjedelem **nem** tartalmazza.

4 Tartozékok

Tartozékként kapható (nincs mellékelve):

Megnevezés	Cikkszám
Fáradtolajtartály, 500 ml	4440600033
Csereszűrő	4440400009
Készülék-védőburkolat	4445900081
Cserepapírtekercs nyomtatóhoz (hőpapír) (VPE 4)	4445900088
Védőszemüveg	8885400066
Védőkesztyű	8885400065
Vákuumszivattyú-olaj, 1000 ml	8887200018

5 Rendeltetésszerű használat

Az AirCon Service Center ASC 5300 G (cikkszám 9103301869) jármű-klímaberendezések karbantartására szolgál. A készülék kereskedelmi használatra készült.

Az AirCon Service Centert csak olyan személyek kezelhetik, akik a klíma-berendezések karbantartásához szükséges megfelelő szakismeretekkel rendelkeznek.

Az AirCon Service Centerrel csak olyan jármű-klímaberendezések karbantartása végezhető, amelyekben R-1234yf hűtőközeg van. Ettől eltérő hűtőközegek alkalmazása **tilos**.

Az AirCon Service Center csak engedéllyel rendelkező üzemi anyagok-hoz használható.

6 Az AirCon Service Center áttekintése

6.1 Előoldal

1 Kisnyomású nyomásmérő

2 „Betöltés” állapotjelző (piros)

3 „Evakuálás” állapotjelző (kék)

4 „Leszívás” állapotjelző (zöld)

5 Nagynyomású nyomásmérő

6 Kijelző

7 Kezelőbillentyűzet

8 Előoldali burkolat

9 Rögzíthető első kerekek

10 Szerviztömlő, kisnyomású csatlakozó (kék)

11 Szerviztömlő, nagynyomású csatlakozó (piros)

12 Szerviz-gyorscsatlakozó, nagynyomású csatlakozó (piros)

13 Szerviz-gyorscsatlakozó, kisnyomású csatlakozó (kék)

14 Nyomtató

15 USB-csatlakozó

16 Kijelzőegység

6.2 Hátoldal és oldalnézet

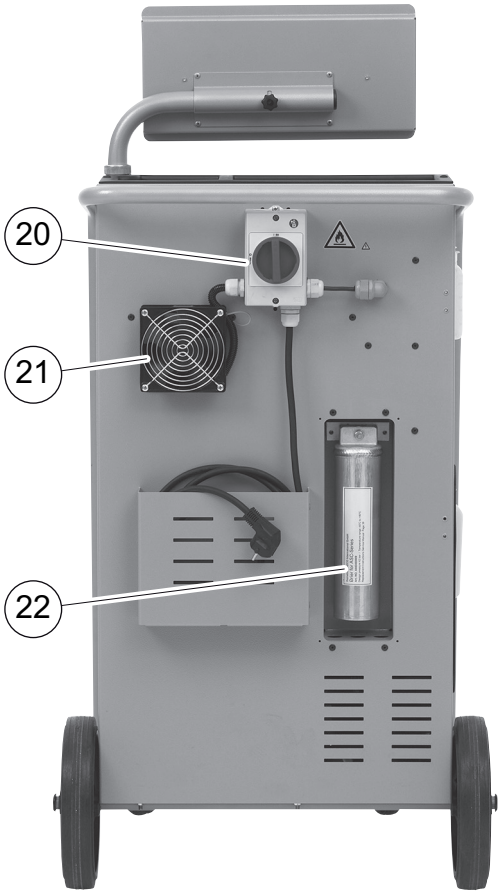

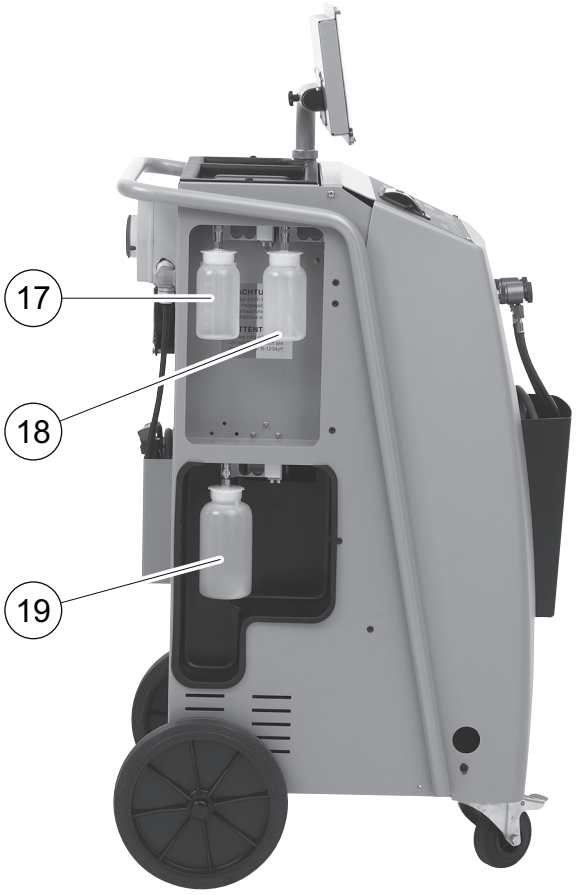

17 Frissolaj tartálya

18 UV-adalékanyag tartálya

19 Fáradtolajtartály

20 Főkapcsoló

21 Ventilátor

22 Szárítószűrő

7 Első üzembe helyezés

7.1 A belső szivárgásellenőrzési művelet

A készülék naponta egyszer automatikusan elvégzi a belső készüléknyomás-ellenőrzést.

- Elsőként ellenőrzi, hogy a szervizvezetékek csatlakoztatva vannak-e valamely klímaberendezéshez, vagy hogy fel vannak-e szerelve a szervizcsatlakozók.
- Ha van még nyomás a tömlőkben, akkor a készülék hibát jelez és elszívja a hűtőközeget. Ezt követi a vákuum-ellenőrzés. Ehhez a készülék több része is kiürítésre kerül. A vákuum-ellenőrzést követően a készülék alkatrészeibe ismét hűtőközeg áramlik – ekkor egy 6 perces nyomásteszt következik, mely során az esetleges nyomáscsökkenés észlelhetősége érdekében nyitva marad az összes vonatkozó mágnesszelep. Ennek sikeres befejeződését követően leszivattyúzásra kerül a hűtőközeg és a készülék készen áll a szervizmunkákra.

7.2 Felállítás és bekapcsolás

1. Vigye az AirCon Service Centert a munkahelyhez és rögzítse az első kerekeket (**9**).

MEGJEGYZÉS
A készüléknek a használat során – a mérések pontos végrehajtása érdekében – szilárdan, vízszintes és sima padlózaton kell állnia.

2. Csatlakoztassa az AirCon Service Centert ez elektromos hálózathoz.
3. A bekapcsoláshoz állítsa a főkapcsolót (**20**) I állásba.
   35 másodpercig üzemel a bekapcsolási késleltetés és levegő áramlik a készülékházba. Ezt követően kijelzőn (**6**) néhány másodpercre megjelenik a szoftververzió-szám:

```
Dometic Waeco Int.
ASC5300G          SW          53LC0212
                  DB          ldyf1701
SN560836          LF          12340060
```

„SW”: Szoftverállapot
„DB”: Adatbázis
„SN”: Sorozatszám
„LF”: Nyelvi fájl

Ekkor a következő üzenet jelenik meg:

```
Internal vessel
pressure
Please wait
```

✓ Ezt követően az AirCon Service Center szoftvertesztet hajt végre.

```
Software Test
Please wait!
```

✓ Ekkor lefut a szivárgásellenőrzés.

```
Tightness test
Please wait!
```

✓ Az indítási művelet lezárulásaként az AirCon Service Center a következőt jeleníti meg:

```
Refrigerant          g.      XXXX
PAG oil              ml       XXX
UV tracer            ml       XXX
11:56:35                 10/03/17
```

MEGJEGYZÉS
Az első üzembe helyezésnél előforduló hibakódokat (lásd: 60. oldal) hagyja figyelmen kívül és az **ENTER** megnyomásával lépje át.

7.3 Készenléti menü

A készenléti menü az aktuális készletmennyiségekről, valamint az AirCon Service Center időbeállításairól ad tájékoztatást.

A következők jelennek meg:

- Hűtőközeg készletmennyisége
- Frissolaj készletmennyisége
- UV-adalékok készletmennyisége
- Pontos idő
- Dátum

7.4 Nyelvválasztás

1. Nyomja meg a ↑ vagy ↓ nyíl gombot az alapmenübe lépéshez.
2. Az alapmenüben válassza ki a ↑ vagy ↓ nyíl gombbal az **„Other selections”** menüpontot:

```
Short selection   □
Free selection    □
Other selections  ■
ENTER-OK          ↕
```

3. A nyugtázáshoz nyomja meg az **ENTER** gombot.
4. Válassza ki a ↓ nyíl gombbal a **„Service”** menüpontot.
5. A nyugtázáshoz nyomja meg az **ENTER** gombot.
6. Adja meg a jelszót: **„5264”**.
7. Válassza ki a ↑ vagy ↓ nyíl gombbal a kívánt nyelvet.
8. A nyugtázáshoz nyomja meg az **ENTER** gombot.
9. Nyomja meg a **STOP** gombot. A kiválasztott nyelv aktív és a készenléti menü jelenik meg.

7.5 Cégadatok bevitele

A cégadatok minden szerviznaplóban megjelennek.

1. Az alapmenüben válassza ki a ↑ vagy ↓ nyíl gombbal az **„Other selections”** menüpontot:

```
Short selection   □
Free selection    □
Other selections  ■
ENTER-OK          ↕
```

2. A nyugtázáshoz nyomja meg az **ENTER** gombot.
3. Válassza ki a ↓ nyíl gombbal a **„Service”** menüpontot.
4. A nyugtázáshoz nyomja meg az **ENTER** gombot.
5. Adja meg a jelszót: **„3282”**.
6. A cégadatok mindig a kijelző (**6**) harmadik sorában jelennek meg.

   Összesen öt sor, soronként legfeljebb 20 karakter adható meg.

   A kijelzőn megjelenik a megjelenített cégadatsor száma az **„Enter company data”** üzenet („01” – „05”) után.

   Válassza ki a ↑ vagy ↓ nyíl gombbal a kívánt cégadatsort.
7. Adja meg a kezelőbillentyűzet (**7**) és a nyíl gombok segítségével a kívánt adatokat:

   A kis- és nagybetűk közötti átkapcsoláshoz nyomja meg az Ⓐa Infó gombot.

   Karakterek törléséhez nyomja meg röviden a C gombot.

   A kijelzett sor törléséhez nyomja meg hosszabban a C gombot.

8. A nyugtázáshoz nyomja meg az **ENTER** gombot.
9. Nyomja meg a **STOP** gombot. A beállított adatok ezután érvényesek.
10. Nyomja meg ismét a **STOP** gombot a készenléti menübe jutáshoz.

7.6 Dátum és idő bevitele

A dátum és az időpont a cégadatokkal együtt minden szerviznaplóban megjelenik.

1. Az alapmenüben válassza ki a ↑ vagy ↓ nyíl gombbal az **„Other selections”** menüpontot:

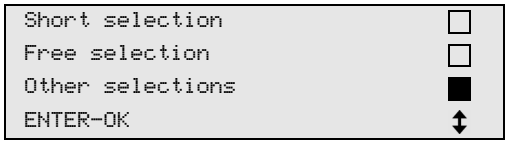

2. A nyugtázáshoz nyomja meg az **ENTER** gombot.
3. Válassza ki a ↓ nyíl gombbal a **„Service”** menüpontot.
4. A nyugtázáshoz nyomja meg az **ENTER** gombot.
5. Adja meg a jelszót: **„8463”**.
6. Adja meg a kezelőbillentyűzet és a nyíl gombok segítségével a kívánt adatokat:
7. A nyugtázáshoz nyomja meg az **ENTER** gombot.
8. Nyomja meg a **STOP** gombot a készenléti menübe jutáshoz.

7.7 Alapértékek módosítása

Az AirConServiceCenter a legfontosabb szervizmunkák elvégzéséhez előre beállított értékekkel rendelkezik. Ezek az alapértékek a megfelelő menük felhívása esetén automatikusan megjelennek.

A következő alapértékek igazíthatók hozzá az egyedi igényekhez:

Paraméter	Gyári beállítás
Nyomásnövekedés várakozási ideje, perc [Pressure increase Test time min.]	5
Vákuumidő, perc [Vacuum time min.]	20
Vákuumellenőrzési idő, perc [Leak Test min.]	4
Frissolaj, ml [PAG Oil ml.] (külön mennyiség)	0
UV-adalék, ml [Pressure increase Test time min.]	0
Töltésmennyiség, g [Filling Qt. g.]	500
Leszívási mennyiség nyomtatása? [Print recovery value?]	Igen [Yes]

1. Az alapmenüben válassza ki a ↑ vagy ↓ nyíl gombbal az **„Other selections”** menüpontot:

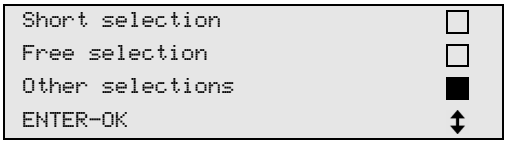

2. A nyugtázáshoz nyomja meg az **ENTER** gombot.
3. Válassza ki a ↓ nyíl gombbal a **„Service”** menüpontot.
4. A nyugtázáshoz nyomja meg az **ENTER** gombot.
5. Adja meg a jelszót: **„7388”**.
6. Adja meg a kezelőbillentyűzet és a nyíl gombok segítségével a kívánt adatokat:
7. A nyugtázáshoz nyomja meg az **ENTER** gombot.
8. Nyomja meg a **STOP** gombot a készenléti menübe jutáshoz.

7.8 Olajok és UV-adalék tartályainak behelyezése

MEGJEGYZÉS
Kizárólag R-1234yf hűtőközeghez engedélyezett olajokat és UV-adalékokat használjon. Vegye figyelembe a járműgyártójának útmutatásait.

Az aktuális készletmennyiségek a készenléti menüben jelennek meg.

1. Tartályok csatlakoztatása a gyorscsatlakozókra:
   – Frissolaj tartálya (**17**)
   – UV-adalék tartálya (**18**) és
   – Fáradtolaj tartálya (**19**)

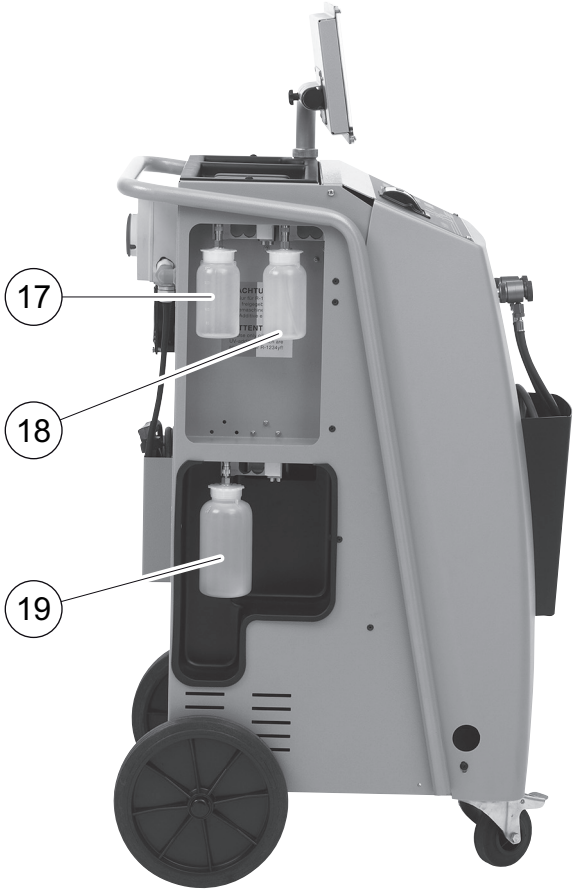

2. Adja meg a frissolaj és az UV-kontrasztanyag tartályának méretét (lásd: „Tartályméret bevitele” fej., 22. oldal).

7.9 Tartályméret bevitele

A frissolaj és az UV-kontrasztanyag 150 ml (**A**), 250 ml (**B**) vagy 500 ml (**C**) űrtartalmú (tartozék) tartályokban áll rendelkezésre. A megfelelő tartályméretet rögzíteni kell az AirCon Service Centerben.

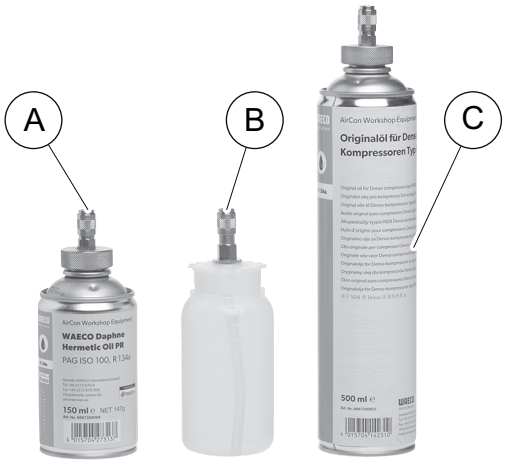

1. Az alapmenüben a ↑ vagy a ↓ nyíl gombbal válasza ki a **„Other selections”** elemet:

```
Short selection      □
Free selection       □
Other selections     ■
ENTER-OK STOP-EXIT   ↕
```

2. A megerősítéshez nyomja meg az **ENTER** gombot.
3. A nyíl gombban válassza ki a↓ **„Service”** elemet.

```
Refrigerant Test     □
Hybrid Service       □
Service              ■
ENTER-OK STOP-EXIT   ↕
```

4. A megerősítéshez nyomja meg az **ENTER** gombot.
5. Adja meg a **„2688”** jelszót.
6. Aktiválja a nyíl gombokkal a kívánt mezőket (a sötét mezők aktívak).

```
Oil bottle
150ml ■   250ml □   500ml □
UV  bottle
150ml □   250ml □   500ml ■
```

7. A megerősítéshez nyomja meg az **ENTER** gombot.
8. A készenléti menübe lépéshez nyomja meg a **STOP** gombot.

7.10 Belső hűtőközegtartály feltöltése

Az AirConServiceCenter első üzembe helyezésekor a belső hűtőközegtartályt külső hűtőközegpalackból kell legalább 2000 g hűtőközeggel kell feltölteni.

A készüléken a 12. hibaüzenet jelenik meg.

A nyugtázáshoz nyomja meg az **STOP** gombot.

MEGJEGYZÉS
Vegye figyelembe a hűtőközegpalackokon található útmutatásokat is!
Az R-1234yf hűtőközegpalackok balmenetesek!

Az aktuális készletmennyiségek a készenléti menüben jelennek meg.

Három különböző hűtőközegpalack áll rendelkezésre:

- Kivezetőcső nélküli hűtőközegpalackok
  Ezek a hűtőközegpalackok **egy** csatlakozóval rendelkeznek.
  Az AirConServiceCenter feltöltése során a csatlakozónak alul kell lennie (állítsa a palackot fejjel lefelé).
- Kivezetőcsővel rendelkező hűtőközegpalackok
  Ezek a hűtőközegpalackok **egy** csatlakozóval rendelkeznek.
  Az AirConServiceCenter feltöltése során a csatlakozónak felül kell lennie (állítsa a palackot fejjel felfelé).
- Kivezetőcsővel rendelkező hűtőközegpalackok
  Ezek a hűtőközegpalackok **két** csatlakozóval rendelkeznek. Az AirConServiceCenter feltöltéséhez az L (= liquid / folyékony) jelölésű csatlakozót kell használni.
  Az AirConServiceCenter feltöltése során a csatlakozónak felül kell lennie (állítsa a palackot fejjel felfelé).

1. Az alapmenüben válassza ki a ↑ vagy ↓ nyíl gombbal az **„Other selections”** menüpontot:

```
Short selection      □
Free selection       □
Other selections     ■
ENTER-OK             ↕
```

2. A nyugtázáshoz nyomja meg az **ENTER** gombot.
3. Válassza ki a ↑ vagy ↓ nyíl gombbal az **„Int. vessel filling”** menüpontot:

```
Int. vessel filling  ■
Flushing             □
Reset Scales.        □
Service              □
```

4. A nyugtázáshoz nyomja meg az **ENTER** gombot.

5. A további műveletekhez kövesse a kijelzőn megjelenő és jelen útmutatásokat:

```
Connect the HP hose
to the external tank
then open the valve
ENTER-OK STOP-EXIT
```

A nyugtázáshoz nyomja meg az **ENTER** gombot.

```
Set the quantity,
then confirm
                          g.   13620
ENTER-OK STOP-EXIT
```

A kijelzőn a hűtőközeg maximális feltölthető mennyisége jelenik meg.

Adja meg a kívánt mennyiséget, majd nyugtázza az **ENTER** gomb megnyomásával.
A készülék belső hűtőközegtartálya feltöltődik.

A feltöltésművelet végét hangjelzés nyugtázza.
Zárja be a szelepeket, majd nyugtázza az **ENTER** gomb megnyomásával.

6. A feltöltés után a belső tartályban lévő hűtőközeg mennyisége megjelenik a kijelzőn. Nyomja meg a **STOP** gombot a menüből való kilépéshez.
A készenléti menübe jutáshoz nyomja meg még egyszer a **STOP** gombot. A készülék most már üzemkész.

8 Üzem

FIGYELEM!
A járműklíma szervizelése során a jármű motorját és a klímaberendezést ki kell kapcsolni.

8.1 Lekapcsolás javítás, vészhelyzetek és hibás működés esetén

1. Javítás esetén a készülék a főkapcsolón keresztül történő kikapcsolással és a hálózati csatlakozó kihúzásával áramtalanítható.
2. A készülék a főkapcsolón keresztül kapcsolható ki vészhelyzetek vagy hibás működés esetén.

8.2 Short selection

MEGJEGYZÉS
A **„Short selection"** menüvel teljesen automatizált klímaszerviz hajtható végre. Csak a járműben elhelyezett töltésmennyiség-címkén lévő töltésmennyiséget kell a készüléken megadni.
A **„Short selection"** menüben egymást követően automatikusan a következő műveletek lesznek végrehajtva:
- Hűtőközeg leszívása
- Hűtőközeg ártalmatlanítása (a tisztasági fok megfelel az SAE J 2099 követelményeinek)
- Nyomásnövekedés ellenőrzése
- Fáradtolaj leeresztése
- Berendezés evakuálása
- Szivárgásellenőrzés / vákuumellenőrzés
- Szükséges mennyiségű frissolaj feltöltése
- UV-adalék betöltése
- Hűtőközeg betöltése

A készülék minden végrehajtott folyamatot követően szerviznaplót nyomtat. A folyamatok mindig csak az előző folyamat sikeres befejezését követően kezdődnek meg.

1. Először csatlakoztassa az AirConServiceCenter szerviztömlőit a jármű-klímaberendezésre, majd nyissa ki a szerviz-gyorscsatlakozókat.
2. Nyomja meg a ↑ vagy ↓ nyíl gombot az alapmenübe lépéshez.

3. Válassza ki az alapmenüben a ↑ vagy ↓ nyíl gomb megnyomásával a **„Short selection”** menüpontot:

```
Short selection   ■
Free selection    □
Other selections  □
ENTER-OK          ↕
```

4. A nyugtázáshoz nyomja meg az **ENTER** gombot.
5. Adja meg a kezelőbillentyűzet (**7**) és a nyíl gombok segítségével a járműadatokat.
6. A nyugtázáshoz nyomja meg az **ENTER** gombot.
7. Adja meg a hűtőközeg-töltőmennyiséget. A járműben elhelyezett töltésmennyiség-címkéről leolvasva határozza meg a megfelelő értéket majd a kezelőbillentyűzet (**7**) és a nyíl gombok segítségével adja meg azt és nyomja meg az **ENTER** gombot.
8. Válassza ki a ↑ vagy ↓ nyíl billentyűvel, hogy a klímaberendezés két csatlakozóval rendelkezik-e (nagy- és kisnyomás), vagy csak eggyel (nagynyomás vagy kisnyomás).

```
HP/LP          PORT   ■
HP             PORT   □
LP             PORT   □
ENTER-OK STOP-EXIT    ↕
```

   Nyugtázza a bevitelt az **ENTER** gomb megnyomásával.

✓ A teljesen automatikus klímaszerviz megkezdődik.

✓ A klímaszerviz befejezését követően a kijelzőn megjelenik a felszólítás az AirConServiceCenter szerviztömlőinek (**10**) és (**11**) a jármű-klímaberendezésről való lecsatlakoztatására.

9. Csatlakoztassa le a szerviztömlőket (**10**) és (**11**), majd a nyugtázáshoz nyomja meg az **ENTER** gombot.

   Ekkor megtörténik a készülék a szerviztömlőinek kiürítése. Ezután a készülék a további használatra üzemképes.
10. Csavarozza rá a jármű-klímaberendezés szelepsapkáit a csatlakozókra.

8.3 Felhasználókódok

A klíma-szervizállomás személyes felhasználókódokkal védhető jogosulatlan hozzáférés ellen. Amikor a funkció aktív, akkor a készülék kéri a felhasználókódot; e nélkül az állomás nem indítható el. Akár 10 különböző felhasználó is létrehozható egyéni kóddal.

8.3.1 Felhasználókódok létrehozása

1. Az alapmenüben válassza ki a ↑ vagy ↓ nyíl gombbal az **„Other selections”** menüpontot:

```
Short selection   □
Free selection    □
Other selections  ■
ENTER-OK          ↕
```

2. A nyugtázáshoz nyomja meg az **ENTER** gombot.
3. Válassza ki a ↓ nyíl gombbal a **„Service”** menüpontot, majd nyugtázza az **ENTER** gomb megnyomásával:

```
Flushing          □
Reset Scales.     □
Service           ■
ENTER-OK STOP-EXIT ↕
```

4. Adja meg a következő jelszót: **„9786”**, majd nyugtázza az **ENTER** gomb megnyomásával; így az „**ADM**” adminisztrátor menübe jut:

```
Service

                  ----
```

5. Adja meg a következő adminisztrátorkódot: **„0000”** (gyári beállítás), majd nyugtázza az **ENTER** gomb megnyomásával:

```
Insert ADM Code

                  ----
```

MEGJEGYZÉS
Biztonsági okok miatt minden alkalommal olyan új adminisztrátorkódot kell választani, ami nem lehet **„0000”**, mivel ellenkező esetben a működés teljesen zárolva lesz.
Az adminisztrátorkód segítségével felhasználók hozhatók létre.

6. Adjon meg új adminisztrátorkódot:

```
ADM AREA
Insert new code

                  ----
```

7. Nyugtázza az új adminisztrátorkódot:

```
ADM AREA
Confirm new code
                    ----
```

8. Válassza ki a ↑ vagy ↓ nyíl gombbal a kívánt felhasználót:

```
ADM AREA
User number          1
```

9. Hozza létre a négyjegyű egyéni felhasználókódot (kód létrehozása esetén a készülék már csak ezzel a kóddal helyezhető üzembe).

```
ADM AREA
User number          1
Insert new code
                    ----
```

10. Nyugtázza az új felhasználókódot:

```
ADM AREA
User number          1
Confirm new code
                    ----
```

MEGJEGYZÉS
A sárga infógombbal lehetséges a kis- és nagybetűk közötti váltás.

11. Adja meg a hozzá tartozó felhasználónevet, majd nyugtázza az **ENTER** gomb megnyomásával:

```
ADM AREA
User number          1
User name
Max Mustermann
```

```
ADM AREA
User number          1
Max Mustermann
```

MEGJEGYZÉS
A felhasználó létrehozása megtörtént és a menü újból a felhasználóki-választásra vált. Most már újabb felhasználót hozhat létre vagy a **STOP** gomb megnyomásával kiléphet a menüből.

8.3.2 Felhasználókód megadása

A klíma-szervizállomás bekapcsolásakor a készülékadatok megjelennek a kijelzőn. Létrehozott felhasználókódok esetén ilyenkor az állomás engedélyezéséhez meg kell adni egy kódot.

1. Adja meg a vonatkozó felhasználókódot.

```
ENTER USER CODE

                    ----
```

Helytelen felhasználókód megadása esetén a következő hibaüzenet jelenik meg.

```
WRONG CODE
```

Sikeres bevitelt követően az állomás engedélyezve lesz és üzemkész állapotba kerül. A kijelzőn megjelenik a felhasználó neve:

```
Max Mustermann
```

8.4 Személyes adatbázis létrehozása

Ebben az adatbázisban akár 100 ügyfél-specifikus jármű is létrehozható a hozzá tartozó töltésmennyiségekkel együtt.

1. Válassza ki az alapmenüben a ↑ vagy ↓ nyíl gomb megnyomásával a **„Short selection”** menüpontot:

```
Short selection   ■
Free selection    □
Other selections  □
ENTER-OK          ↕
```

2. A nyugtázáshoz nyomja meg az **ENTER** gombot.
3. A jármű rendszámát a megadást követően (ebben az esetben ki is hagyható) nyugtázza az **ENTER** gomb megnyomásával.

```
CAR DATA
PLATE NR:
```

4. Válassza ki a ↑ vagy ↓ nyíl gombbal a **„Database”** menüpontot, majd nyugtázza az **ENTER** gomb megnyomásával.

```
Filling Qt.            g.      500

Database                        ■
ENTER-OK STOP-EXIT              ↕
```

5. Válassza ki a **„Personal DB”** menüpontot, majd nyugtázza az **ENTER** gomb megnyomásával.

```
Personal DB                     ■
ALFA ROMEO                      □
ASTON MARTIN                    □
AUDI                            □
```

6. Válassza ki ebbe az itt üres adatbázisba a ↑ vagy ↓ nyíl gombbal a vonatkozó bejegyzést, majd nyugtázza az **ENTER** gomb megnyomásával.

```
                       0        ■

                       1        □
```

7. A bejegyzések módosításához nyomja meg a sárga **„Info”** gombot.

```
                                0

                 g.     ---     0
i-DB set
```

8. Adja meg a szabad mezőkben a járműadatokat (modell, típus), majd nyugtázza az **ENTER** gomb megnyomásával.

```
------------                    0
--------------------
------------     g.     ---     0
```

9. Adja meg a hűtőközeg-mennyiséget, majd nyugtázza az **ENTER** gomb megnyomásával.

```
AUDI                            0
A4 (8E)
2000 - 2004      g.            500
```

✓ A bejegyzés létrehozása megtörtént.

```
AUDI             0              ■
A4 (8E)
                 1              □
```

Most már létrehozhat egy további bejegyzést (válassza ki a nyíl gombokkal, majd a leírt módon járjon el), illetve a **„STOP”** gomb megnyomásával kiléphet a menüből.

A személyes bejegyzéseket a készülék az áramköri panelen tárolja, nem pedig a flash memória kártyán! Így a bejegyzések szoftverfrissítés esetén is megmaradnak.

A bejegyzések kronológiai sorrendben kerülnek elmentésre (nem alfanumerikusan).

8.5 Hűtőközeg-felhasználás átvitele USB-kulcsra

Az állomás egy (egyszeri vagy automatikus) leszívási vagy feltöltésművelet befejezését követően valamennyi hozzá tartozó adatot tárol a belső memóriában. Ezekből az adatokból jelentés készíthető és egy USB-kulcsra kimásolható.

MEGJEGYZÉS
Az USB-kulcs FAT32 fájlformátumra formázott legyen.

Minden jelentés két formátumban tárolódik:

- HTML-fájlként (tetszőleges internetböngészővel való megnyitáshoz)
- XLS-fájlként (Microsoft Excellel való megnyitáshoz)

MEGJEGYZÉS
A jelentés saját logót (például műhelylogót) tartalmazhat, ha a következő követelményeket teljesítő grafika van az USB-kulcsra másolva:
- Fájlformátum: JPEG
- Fájlnév: logo.jpg (vegye figyelembe a kis- és nagybetűs írásmódot)
- Képméret: 370 x 50 pixel

A jelentésbe kerülő cégcím az állomáson tárolt adatokból lesz átvéve (lásd: „Cégadatok bevitele” fej., 18. oldal).

8.5.1 Jelentés évváltás után

Évváltás után az állomás azt üzeni, hogy az elmúlt év tárolt adatait USB-kulcsra kell átvinni. Ha az éves adatokat USB-kulcsra másolja át, akkor azok ezt követően az állomás belső memóriájából törlődnek.

1. Dugja be az USB-kulcsot az USB-aljzatba (**15**).
2. Kövesse a kijelzőn megjelenő utasításokat.

8.5.2 Kézi jelentés

Havi vagy éves jelentést bármikor kézzel is kimásolhat egy USB-kulcsra.

1. Dugja be az USB-kulcsot az USB-aljzatba (**15**).
2. Az alapmenüben válassza ki a ↑ vagy ↓ nyíl gombbal az **„Other selections”** menüpontot:

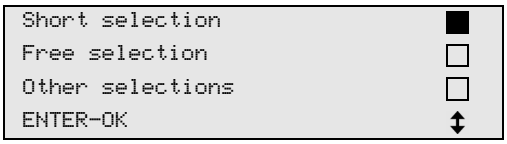

3. A nyugtázáshoz nyomja meg az **ENTER** gombot.
4. Válassza ki a ↓ nyíl gombbal a **„Service”** menüpontot, majd nyugtázza az **ENTER** gomb megnyomásával:
5. Adja meg a jelszót, majd nyugtázza az **ENTER** gomb megnyomásával.
   – **„4910”:** havi jelentés
   – **„4918”:** éves jelentés

   Ha nincs bedugva USB-kulcs, vagy azt az állomás nem ismeri fel, akkor **„Error 52”** hibaüzenet jelenik meg a kijelzőn.
6. Válassza ki a ↑ vagy ↓ nyíl gombbal a kívánt bejegyzést, majd nyugtázza az **ENTER** gomb megnyomásával.
7. Kövesse a kijelzőn megjelenő utasításokat.
8. Nyomja meg a **STOP** gombot az előző kiválasztáshoz való visszatéréshez.

8.6 Hűtőközeg-felhasználás megjelenítése a kijelzőn

Az állomás tárolja a betöltött és a leszívott hűtőközeg-mennyiségek adatait. Ezek éves vagy havi áttekintésként közvetlenül is kinyomtathatók.

1. Az alapmenüben válassza ki a ↑ vagy ↓ nyíl gombbal az **„Other selections”** menüpontot:

```
Short selection    ■
Free selection     □
Other selections   □
ENTER-OK           ↕
```

2. A nyugtázáshoz nyomja meg az **ENTER** gombot.
3. Válassza ki a ↓ nyíl gombbal a **„Service”** menüpontot, majd nyugtázza az **ENTER** gomb megnyomásával:

```
Flushing           □
Reset Scales.      □
Service            ■
ENTER-OK STOP-EXIT ↕
```

4. Adja meg a következő jelszót: **„9051”**, majd nyugtázza az **ENTER** gomb megnyomásával:

```
Service

                   ----
```

5. Válassza ki a ↑ vagy ↓ nyíl gombbal a kívánt évet, majd nyugtázza az **ENTER** gomb megnyomásával.

```
2017               ■
```

Példa

```
R1234 from system
Total                    2017
g.                      18650
↵PRINT STOP-EXIT
```

A **„R1234 from system”** a hűtőközeg leszívott mennyiségét jeleníti meg. Itt 2017-ben összesen 18650 g hűtőközeg leszívására került sor az állomással.

A ↓ nyíl gombbal következőként a vonatkozó évben betöltött hűtőközeg teljes mennyisége jeleníthető meg:

```
R1234 to system
Total                    2017
g.                       9000
↵PRINT STOP-EXIT
```

A ↓ nyíl gomb megnyomásával a havi áttekintés jeleníthető meg a kijelzőn:

```
R1234 from system
                      01/2017
g.                       2400
↵PRINT STOP-EXIT
```

Itt 2017. januárjában összesen 2400 g hűtőközeg leszívására került sor.

A havi áttekintésben a betöltött és a leszívott mennyiség mindig váltásban jelenik meg.

Az áttekintés bármikor kinyomtatható az **„ENTER”** gomb megnyomásával. Az áttekintésből a „**STOP**” gomb megnyomásával lehet kilépni.

8.7 Klímaberendezés-teszt hűtőközeg-szervizelés nélkül

MEGJEGYZÉS
A klímaberendezés-teszt csak olyan járműveknél hajtható végre, amelyek kis- és nagynyomású csatlakozóval, illetve csak egy kisnyomású csatlakozóval rendelkeznek.

Ha egy jármű-klímaberendezésen kizárólag egyféle működéstesztre kerül sor (hűtőközeg leszívása és ártalmatlanítása nélkül), akkor a teszt lezárását követően a klímakészülék szerviztömlőiben lévő hűtőközeg hiányozna a jármű klímaberendezés-rendszeréből. Ennek a veszteségmennyiségnek a kiegyenlítésére szolgál az **„A/C system test”** menüpont.

MEGJEGYZÉS
Az eddigi **„Short selection”** vagy **„Free selection”** normál műveleteknél már rendelkezésre állt a szerviztömlőkhöz a töltésmennyiség-kiegyenlítés, ezért a befejező klímaberendezés-működésteszt a szokásos módon hajtható végre (a szerviztömlőket a készülék üríti ki).

1. Először kösse össze az AirCon Service Center megfelelő csatlakozóit a jármű-klímaberendezéssel, majd nyissa ki azokat.
2. Indítsa el a jármű motorját, és kapcsolja be a klímaberendezést.
3. Nyomja meg a ↑ vagy ↓ nyíl gombot az alapmenübe lépéshez.
4. Az alapmenüben válassza ki a ↑ vagy ↓ nyíl gombbal az **„Other selections”** menüpontot:

```
Short selection      □
Free selection       □
Other selections     ■
ENTER-OK             ↕
```

5. A nyugtázáshoz nyomja meg az **ENTER** gombot.
6. Válassza ki a ↑ vagy ↓ nyíl gomb megnyomásával az **„A/C system test”** menüpontot:

```
A/C system test      ■
Service              □

ENTER-OK STOP-EXIT
```

✓ A kijelzőn megjelenik a klímaberendezés ellenőrzésére felszólító üzenet:

```
Check the A/C system


STOP-EXIT
```

7. Ellenőrizze a klímaberendezés nagy- és kisnyomását a gyártói adatoknak megfelelően.
8. A klímaberendezés-teszt befejezéséhez nyomja meg a **STOP** gombot.

```
Disconnect the HP
service hose from
the A/C system
ENTER-OK
```

9. Zárja be a nagynyomású gyorscsatlakozót és távolítsa el a klímaberendezésről.

MEGJEGYZÉS
Ha a nagynyomású gyorscsatlakozó lecsatlakoztatásához leállította a járműmotort, akkor indítsa el azt újból, és kapcsolja be a klímaberendezést.

✓ A következő üzenetek jelennek meg a kijelzőn.

```
Wait!
Recovery from the
service hoses.
```

```
Process completed.


STOP-EXIT
```

10. A klímaberendezés-teszt befejezéséhez nyomja meg a **STOP** gombot.

8.8 Free selection

MEGJEGYZÉS
A **„Free selection”** menüvel a klímaszerviz lépésenként hajtható végre. A gyorsindítással azonos folyamatok hajthatók végre, de bizonyos folyamatok kihagyhatók. Ezenkívül a billentyűzettel minden folyamathoz egyedileg megadhatók a vonatkozó értékek. A továbbiakban ebben a menüben járműadatok adhatók meg a szerviznaplóhoz.

A **„Free selection”** menüben a következő négy folyamat hajtható végre egyenként:

- Klímaberendezés kiürítése: leszívás, hűtőközeg újrahasznosítása, nyomásnövekedés ellenőrzése, fáradtolaj leeresztése.
- Vákuum generálása: a berendezés evakuálása, szivárgásvizsgálat / vákuumellenőrzés.
- Klímaberendezés feltöltése: frissolaj feltöltése, UV-adalék betöltése, hűtőközeg betöltése.
- Csatlakozók választása: a klímaberendezés nagy- és kisnyomású, csak nagynyomású vagy csak kisnyomású csatlakozóval rendelkezik

A készülék minden végrehajtott folyamatot követően szerviznaplót nyomtat.

1. Először kösse össze az AirCon Service Center megfelelő csatlakozóit a jármű-klímaberendezéssel, majd nyissa ki azokat.
2. Válassza ki az alapmenüben a ↑ vagy ↓ nyíl gombbal a **„Free selection”** menüpontot:

Short selection	☐
Free selection	■
Other selections	☐
ENTER-OK	↕

3. A nyugtázáshoz nyomja meg az **ENTER** gombot.
4. Adja meg a járműadatokat, majd nyugtázza az **ENTER** gomb megnyomásával.

8.8.1 Leszívási művelet

1. Válassza ki a kívánt beállításokat, majd nyugtázza az **ENTER** gomb megnyomásával.

```
Rec/Recycling                    Yes
phase?                            No

ENTER-OK STOP-EXIT                ↕
```

2. A **„Rec/Recycling phase”** menüpont választása esetén adja meg a következő menüben a kívánt várakozási időt a nyomásnövekedéshez (normál érték: 1 perc), majd nyugtázza az **ENTER** gomb megnyomásával; ellenkező esetben a következővel folytassa: „Vákuumművelet” fej., 38. oldal.

```
Pressure increase
Test time
                         min.       1
ENTER-OK STOP-EXIT
```

MEGJEGYZÉS
A várakozási idő biztosítja, hogy az esetleg meglévő maradék hűtőközeg elpárologhasson és ezután leszívható egyen. Az elpárolgott maradék hűtőközeg nyomásnövekedést okoz.

8.8.2 Vákuumművelet

1. Válassza ki a kívánt beállításokat, majd nyugtázza az **ENTER** gomb megnyomásával.

```
Vacuum phase?                    Yes
                                  No

ENTER-OK STOP-EXIT                ↕
```

2. A **„Vacuum phase”** menüpont kiválasztása esetén adja meg a kívánt vákuumidőt (normál érték: 20 perc); ellenkező esetben lásd: „Töltésművelet” fej., 39. oldal.
3. Adja meg a ↓ nyíl gombbal a kívánt vákuumellenőrzési időt.
4. Nyugtázza mindkét beállítást az **ENTER** gomb megnyomásával.

```
Vacuum time              min.      20

                         min.       4
ENTER-OK STOP-EXIT                ↕
```

MEGJEGYZÉS
A klímaberendezést a vákuumszivattyú üríti ki teljesen. Ennek célja az esetlegesen meglévő idegen gázok vagy nedvesség eltávolítása, valamint a klímaberendezés töltésműveletre való előkészítése.

8.8.3 Töltésművelet

1. Válassza ki a kívánt beállításokat, majd nyugtázza az **ENTER** gomb megnyomásával.

```
Filling phase?                Yes
                               No

ENTER-OK STOP-EXIT              ↕
```

2. A **„Filling phase”** menüpont kiválasztása esetén adja meg a kívánt értékeket; ellenkező esetben lásd: „Csatlakozók választása” fej., 40. oldal.
3. Adja meg az előzőleg leszívott, vagy szükséges hűtőközegolaj mennyiségét.
4. Nyomja meg a ↓ nyíl gombot.
5. Adja meg az UV-adalék mennyiségét.
6. Nyomja meg a ↓ nyíl gombot.
7. Adja meg a hűtőközeg mennyiségét.
8. Nyugtázza valamennyi beállítást az **ENTER** gomb megnyomásával.

```
PAG Oil                 ml.      0
UV Tracer               ml.      0
Refrigerant           g.       500
ENTER-OK STOP-EXIT              ↕
```

MEGJEGYZÉS

- Ha ugyanebben a folyamatlépésben leszívási művelet történik, akkor a frissolaj mennyisége olyan külön töltésmennyiségnek számít, amely a korábban leszívott fáradtolaj-mennyiséghez lesz hozzáadva. Ha ezt az értéket 0-ra állítja, akkor a készülék a leszívott mennyiséggel pontosan egyező mennyiségű olajat tölt be újból.
- Frissolaj vagy UV-adalék betöltéséhez ugyanabban a folyamatlépésben vákuumműveletet is végre kell hajtani. Vákuumművelet kiválasztása esetén a töltés menüben csak hűtőközeg jelenik meg ki.

8.8.4 Csatlakozók választása

1. Válassza ki a paramétereket a klímaberendezés meglévő csatlakozói szerint:
   – A klímaberendezés nagy- és kisnyomású csatlakozókkal rendelkezik:
     Válassza ki az **HP / LP** menüpontot.
   – A klímaberendezés csak nagynyomású csatlakozóval rendelkezik:
     Válassza ki a **HP** menüpontot.
   – A klímaberendezés csak kisnyomású csatlakozóval rendelkezik:
     Válassza ki az **LP** menüpontot.
2. Nyugtázza a beviteleket az **ENTER** gomb megnyomásával.

```
HP/LP                    PORT  ■
HP                       PORT  □
LP                       PORT  □
ENTER-OK STOP-EXIT             ↕
```

3. Az összes beállítás elvégzését követően indítsa el a műveleteket az **ENTER** gomb megnyomásával.

```
Process start?


ENTER-OK STOP-EXIT
```

8.8.5 Klímaszervizelés befejezését követően

✓ A klímaszerviz befejezését követően a kijelzőn megjelenik a felszólítás az AirCon Service Center szerviztömlőinek a jármű-klímaberendezésről való lecsatlakoztatására.

1. Csatlakoztassa le a szerviztömlőket (**10**) és (**11**), majd a nyugtázáshoz nyomja meg az **ENTER** gombot.

✓ Ekkor megtörténik a készülék a szerviztömlőinek kiürítése. Ezután a készülék a további használatra üzemképes.

2. Csavarozza rá a klímaberendezés szelepsapkáit a csatlakozókra.

8.9 Klímaberendezés öblítése

MEGJEGYZÉS
A jármű-klímaberendezés friss hűtőközeggel történő átöblítése a **„Flushing”** menüvel hajtható végre. Az átöblítés elsősorban a régi kompresszorolaj cseréjére, vagy fémes maradványok berendezésből való eltávolítására szolgál.
Az átöblítést megelőzően először a hűtőközeget kell leszívni a jármű-klímaberendezésből. Ezt követően a nem öblíthető összetevőket (például a kompresszort vagy a szűrőt) le kell választani a hűtőkörről. Ezután kell az átöblítendő összetevőket különleges adaptereken keresztül az AirCon Service Center szerviz-gyorscsatlakozóival egy öblítőkörhöz csatlakoztatni.

1. Először kösse össze az AirCon Service Center megfelelő csatlakozóit a jármű-klímaberendezéssel, majd nyissa ki azokat.
2. Válassza ki az alapmenüben a ↑ vagy ↓ nyíl gombbal a **„Free selection”** menüpontot:

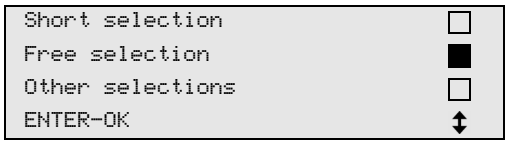

3. A nyugtázáshoz nyomja meg az **ENTER** gombot.
4. Adott esetben adja meg a kívánt adatokat a kezelőbillentyűzettel (**7**), majd nyugtázza az **ENTER** gomb megnyomásával.
   Ha adatbevitel nem szükséges, akkor nyomja meg az **ENTER** gombot a következő programlépés kiválasztásához.
5. Válassza ki a **„Rec/Recycling phase”** menüpontot (a kiválasztott beállítás villog), majd nyugtázza az **ENTER** gomb megnyomásával.
6. A **„Pressure increase Test time”** értékeként adjon meg 1 percet, majd nyugtázza az **ENTER** gomb megnyomásával.
7. A **„Vacuum phase”** menüpontnál válassza ki a **No** megoldást (a kiválasztott beállítás villog), majd nyugtázza az **ENTER** gomb megnyomásával.
8. A **„Filling phase”** menüpontnál válassza ki a **No** megoldást (a kiválasztott beállítás villog), majd nyugtázza az **ENTER** gomb megnyomásával.
9. A **„Process start”** menüpont kiválasztásához nyomja meg az **ENTER** gombot.
10. Válassza le az állomást a leszívási műveletet követően.

11. Válassza le a hűtőkörről a rendszer nem öblíthető összetevőit. Ilyen összetevők például a következők:
    – Kompresszor
    – Vezetékszűrő
    – Rögzített fojtás
    – Gyűjtőtároló
    – Szűrőszárító
    – Tágulási szelep
12. Kösse össze a jármű-klímaberendezés átöblítendő összetevőit a gyártó előírásainak megfelelően különleges adapterrel az AirCon Service Center szerviz-gyorscsatlakozóin (**12**) és (**13**) keresztül egy öblítőkörrel.

MEGJEGYZÉS
Kérjük vegye figyelembe a jármű gyártójának javítási útmutatásait is.

13. Az alapmenüben válassza ki a ↑ vagy ↓ nyíl gombbal az **„Other selections”** menüpontot:

```
Short selection      □
Free selection       □
Other selections     ■
ENTER-OK             ↕
```

14. A nyugtázáshoz nyomja meg az **ENTER** gombot.
15. Válassza ki a ↑ vagy ↓ nyíl gomb megnyomásával a **„Flushing”** menüpontot:

```
Flushing             ■
Reset Scales.        □
Service              □
ENTER-OK STOP-EXIT   ↕
```

16. Adott esetben adja meg a kívánt adatokat a kezelőbillentyűzettel (**7**), majd nyugtázza az **ENTER** gomb megnyomásával.
    Ha nem kell bevinni adatokat, akkor nyomja meg az **ENTER** gombot a következő programlépés kiválasztásához.
17. Válassza ki a ↑ vagy ↓ nyíl gombbal, hogy a teljes klímaberendezést vagy egy egyedi összetevőt szeretne átöblíteni:

```
Full flushing        ■
Fast flushing        □

ENTER-OK STOP-EXIT   ↕
```

18. A nyugtázáshoz nyomja meg az **ENTER** gombot.
19. A további műveletekhez kövesse a kijelzőn megjelenő útmutatásokat.

✓ Az átöblítés befejezését követően az AirCon Service Center alapmenüje jelenik meg.

20. Adott esetben távolítsa el az adaptereket az öblítőkörből és csatlakoztassa az összes összetevőt újból a hűtőkörre.
    Kösse össze az AirConServiceCenter megfelelő csatlakozóit a jármű-klímaberendezéssel, majd nyissa ki azokat.
21. Válassza ki az alapmenüben a ↑ vagy ↓ nyíl gombbal a **„Free selection”** menüpontot:

Short selection	☐
Free selection	■
Other selections	☐
ENTER-OK	↕

22. A nyugtázáshoz nyomja meg az **ENTER** gombot.
23. Adott esetben adja meg a kívánt adatokat a kezelőbillentyűzettel (**7**), majd nyugtázza az **ENTER** gomb megnyomásával.
    Ha nem kell bevinni adatokat, akkor nyomja meg az **ENTER** gombot a következő programlépés kiválasztásához.
24. A **„Rec/Recycling phase”** menüpontnál válassza ki a **No** megoldást (a kiválasztott beállítás villog), majd nyugtázza az **ENTER** gomb megnyomásával.
25. Válassza ki a **„Vacuum phase”** menüpontot (a kiválasztott beállítás villog), majd nyugtázza az **ENTER** gomb megnyomásával.
26. Adott esetben adja meg a kívánt adatokat a kezelőbillentyűzettel (**7**), majd nyugtázza az **ENTER** gomb megnyomásával.
    Ha nem kell bevinni adatokat, akkor nyomja meg az **ENTER** gombot a következő programlépés kiválasztásához.
27. Válassza ki a **„Filling phase”** menüpontot (a kiválasztott beállítás villog), majd nyugtázza az **ENTER** gomb megnyomásával.
28. Adja meg a hűtőközeg töltésmennyiségét (vegye figyelembe a kompresszor olaj-töltésmennyiségét).
29. A további műveletekhez kövesse a kijelzőn (**6**) megjelenő útmutatásokat:
    Válassza ki a kívánt beállítást (a kiválasztott beállítás villog), majd nyugtázza az **ENTER** gomb megnyomásával.
30. A **„Process start”** menüpont kiválasztásához nyomja meg az **ENTER** gombot.

✓ A töltési művelet befejezését követően a kijelzőn megjelenik a felszólítás az AirConServiceCenter szerviztömlőinek a jármű-klímaberendezésről való lecsatlakoztatására.

31. Csatlakoztassa le a szerviztömlőket (**10**) és (**11**), majd a nyugtázáshoz nyomja meg az **ENTER** gombot.
    Ekkor megtörténik a készülék a szerviztömlőinek kiürítése. Ezután a készülék a további használatra üzemképes.
32. Csavarozza fel a szelepsapkákat a jármű-klímaberendezés csatlakozóira.

9 Szervizmunkák

9.1 Szivárgásellenőrzés

Ellenőrizze évente egyszer az AirCon Service Center tömítettségét a hatályos jogi követelményeknek megfelelően. Ehhez használjon elektronikus szivárgáskereső készüléket.

9.2 Olajmérlegek nullapont-ellenőrzése

MEGJEGYZÉS
Az olajmennyiségek és az UV-adalékok pontos mennyiségmeghatározásához a mérlegek nullapontjának rendszeres ellenőrzése és adott esetben újrabeállítása szükséges.
Újbóli nullapont-beállítás szükséges az alábbi esetekben:

- ha egy tartály mennyisége 10 ml-nél jobban eltér az előírt értéktől
- az AirCon Service Center rázkódását követően (például döcögős úton szállítva)
- négy–hat hetenként

1. Az alapmenüben válassza ki a ↑ vagy ↓ nyíl gombbal az **„Other selections”** menüpontot:

```
Short selection      □
Free selection       □
Other selections     ■
ENTER-OK             ↕
```

2. A nyugtázáshoz nyomja meg az **ENTER** gombot.
3. Válassza ki a ↑ vagy ↓ nyíl gombbal a **„Reset Scales”** menüpontot:

```
Int. vessel filling  □
Flushing             □
Reset Scales.        ■
Service              □
```

✓ A kijelzőn megjelenik a felszólítás a tartály mérlegről való eltávolítására:

```
Remove the 3 Oil/UV
glasses from scales.

ENTER-OK STOP-EXIT
```

4. A mérlegek olajokra és UV-adalékra vonatkozó nullapontjának ellenőrzéséhez vegye le a gyorscsatlakozókon lévő tartályokat:
   – Frissolaj tartálya (**17**)
   – UV-adalék tartálya (**18**) és
   – Fáradtolaj tartálya (**19**)

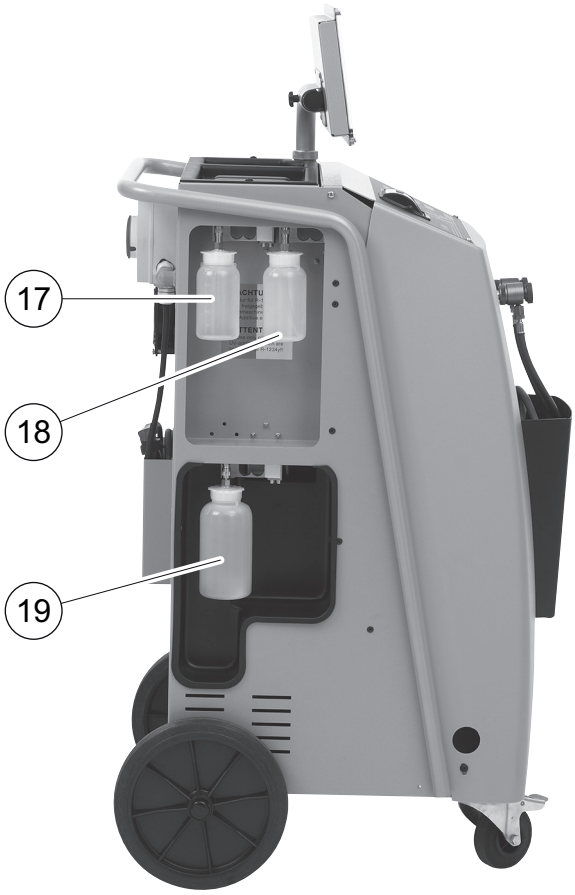

   Amikor a mérlegek tehermentesek, a nyugtázáshoz nyomja meg az **ENTER** gombot. A kijelzőn villog a felszólítás a tartály mérlegről való eltávolítására.

   Ha a nullapont beállítása sikeresen megtörtént, a kijelzőn újból a mérlegek kiválasztási menüje jelenik meg.
5. Helyezze a tartályokat újból munkahelyzetbe:

   Csatlakoztassa újból az olajok (**17**) és (**19**) és az UV-adalék (**18**) tartályait a gyorscsatlakozókhoz.
6. Nyomja meg kétszer a **STOP** gombot a készenléti menübe jutáshoz.

9.3 Szárítószűrő cseréje

1. Válassza ki az alapmenüben a ↑ vagy ↓ nyíl gombbal a **„Free selection”** menüpontot:

```
Short selection   □
Free selection    ■
Other selections  □
ENTER-OK          □
```

2. A nyugtázáshoz nyomja meg az **ENTER** gombot.
3. Ugorja át a **„CAR DATA”** stb. iránti kérdéseket.
4. Válassza ki a **„Rec/Recycling phase”** menüpontot.
5. Állítsa a „Pressure increase Test time” idejét „**1**” értékre.
   A nyugtázáshoz nyomja meg az **ENTER** gombot.
6. Válassza ki a **„Vacuum phase”** menüpontnál a „N**o**” elemet.
   A nyugtázáshoz nyomja meg az **ENTER** gombot.
7. Válassza ki a **„Filling phase?”** menüpontnál a „N**o**” elemet.
   A nyugtázáshoz nyomja meg az **ENTER** gombot.
8. Válassza ki a **„Process start?”** menüpontot.
   A nyugtázáshoz nyomja meg az **ENTER** gombot.

   Ekkor az AirCon Service Center kiüríti a szerviztömlőket, majd ismét az alapmenüje aktiválódik. A kompresszor kis belső vákuumot generál, így a szűrő a legkevesebb hűtőközeg-veszteséggel cserélhető.
9. Kapcsolja ki a készüléket.

A következő lépéseket csak szakképzett személyzet végezheti el. Használjon védőkesztyűt és védőszemüveget.

10. Csavarozza ki a csavart (**D**) a tartóból, és húzza ki egyenesen a szárazszűrőt.

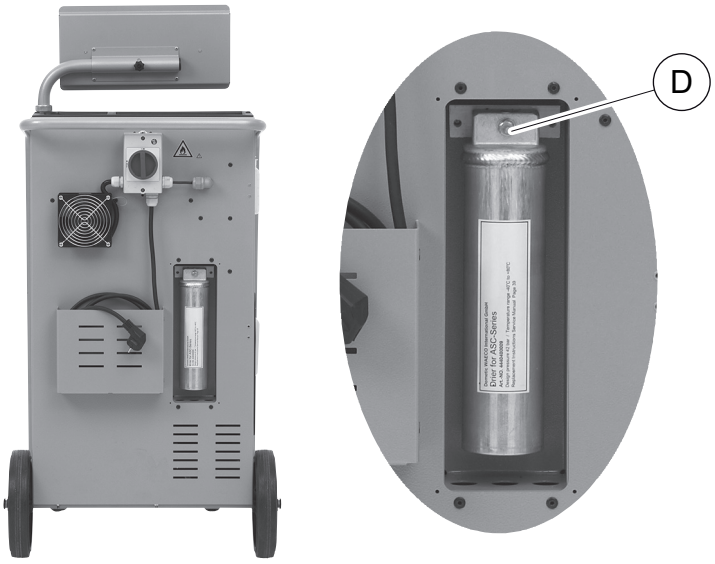

11. Cserélje ki az O-gyűrűket (**E**). Beszerelés előtt az új O-gyűrűket nedvesítse meg hűtőközegolajjal.

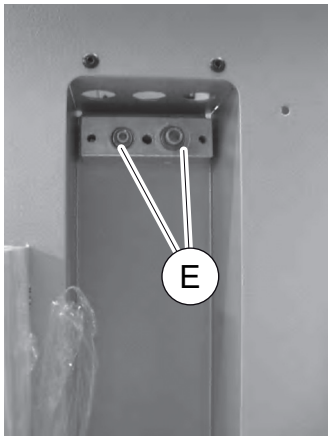

12. Helyezzen be új szárítót, majd 15 Nm nyomatékkal húzza meg a csavart.
13. Illessze be a hálózati csatlakozódugót.
14. Kapcsolja be a készüléket.

✓ A készülék lefuttat egy öntesztet.

15. Ismét rögzítse a burkolatot.

9.4 Szűrő karbantartása

MEGJEGYZÉS
A szervizmunkák befejezését követően törölni kell a vonatkozó szervizüzeneteket (számláló visszaállítása). Ehhez váltson az **„Other selections”** – „Service” menüre, majd adja meg a következő kódot: „7782”. Válassza ki a ↑ vagy ↓ nyíl gombbal a kívánt bejegyzést, majd nyugtázza az **ENTER** gomb megnyomásával. Kövesse a kijelzőn megjelenő utasításokat, és tartsa nyomva 3 másodpercig az **ENTER** gombot. Nyomja meg a **STOP** gombot az előző kiválasztáshoz való visszatéréshez.
A szűrő cseréje során a **„R1234 from system”** számlálóját vissza kell állítani.
A szűrő cseréjét követően végezzen szivárgásellenőrzést (lásd „Szivárgásellenőrzés” fej., 44. oldal).

```
R1234 from system
                          07/03/17
g.                            4155
STOP-EXIT
```

Az **„R1234 from system”** megadja, hogy a legutóbbi visszaállítás óta (lásd a dátumot) a „Short selection” vagy a „Free selection” menüpont használatával hány gramm hűtőközeget szívtak le klímaberendezésekből.

```
R1234 from tank
                          07/03/17
g.                            3395
STOP-EXIT
```

Az **„R1234 from tank”** megadja, hogy a legutóbbi visszaállítás óta (lásd a dátumot) az „Int. vessel filling” menüpont használatával hány gramm hűtőközeget töltöttek után a készülékbe.

```
R1234 to system
                          07/03/17
g.                            1200
STOP-EXIT
```

Az **„R1234 to system”** megadja, hogy a legutóbbi visszaállítás óta (lásd a dátumot) a „Short selection” vagy a „Free selection” menüpont használatával hány gramm hűtőközeget töltöttek be klímaberendezésekbe.

```
Vacuum time
                          07/03/17
min.                            79
STOP-EXIT
```

A **„Vacuum time”** menüpont meghatározza, hogy az utolsó visszaállítás óta (lásd: dátum) a vákuumszivattyú mennyi ideig volt üzemben.

```
Service completed:
                          08/03/17
Total                            4
STOP-EXIT
```

A **„Service completed”** menüpont megjeleníti, hogy az utolsó visszaállítás óta (lásd: dátum) a vákuumszivattyú mennyi ideig volt üzemben.

9.5 Nyomásérzékelő kalibrálása

MEGJEGYZÉS
A pontos nyomásmérés feltétele a helyesen kalibrált nyomásérzékelő. Kalibrálás szükséges a következő esetekben:
- négy hetente
- az AirConServiceCenter rázkódását követően
- a vákuumszivattyú-olaj minden cseréje után
- ha a kijelzőn valószerűtlen nyomásértékek jelennek meg.

1. Az alapmenüben válassza ki a ↑ vagy ↓ nyíl gombbal az **„Other selections”** menüpontot:

```
Short selection      □
Free selection       □
Other selections     ■
ENTER-OK             ↕
```

2. Nyomásmentesítse a berendezést (a következő helyen leírt módon: „Szárítószűrő cseréje” fej., 46. oldal).
3. A nyugtázáshoz nyomja meg az **ENTER** gombot.
4. Válassza ki a ↑ vagy ↓ nyíl gomb megnyomásával a **„Service”** menüpontot:

```
Int. vessel filling  □
Flushing             □
Reset Scales.        □
Service              ■
```

5. A nyugtázáshoz nyomja meg az **ENTER** gombot.
6. Adja meg a jelszót: **„2224”**.
7. Nyugtázza a **„Pressure transducer”** lehetőséget az **ENTER** gomb megnyomásával.
8. A további műveletekhez kövesse a kijelzőn megjelenő útmutatásokat:
   – Csavarozza le a szerviz-gyorscsatlakozókat (**12**) és (**13**) a szervizt ömlőkről (**10**) és (**11**).
   – Adja meg a légnyomás aktuális helyi értékét a kezelőbillentyűzettel (**7**), majd nyugtázza az **ENTER** gomb megnyomásával.

MEGJEGYZÉS
A régiójára jellemző aktuális helyi légnyomást például az interneten a http://www.meteo24.de/wetter/ webhely „Luftdruck” pontja alatt állapíthatja meg.

9. A kalibrálás sikeres végrehajtását követően a menüből való kilépéshez nyomja meg az **ENTER** gombot.
10. Nyomja meg kétszer a **STOP** gombot a készenléti menübe jutáshoz.
11. Csavarozza vissza kézzel feszesen a szerviz-gyorscsatlakozókat (**12**) és (**13**) a szerviztömlőkre (**10**) és (**11**) – ennek során vegye figyelembe a szerviz-gyorscsatlakozók és szerviztömlők kék és piros jelöléseit!

9.6 Vákuumszivattyú-olaj cseréje

FIGYELMEZTETÉS! Áramütés okozta életveszély
A nem szigetelt elemek megérintése súlyos testi sérülésekhez vezethet.
A ház kinyitása előtt kapcsolja ki az AirCon Service Centert és húzza ki a hálózati dugaszt az aljzatból.
Az AirCon Service Center javítását kizárólag a Dometic által felhatalmazott személyzet végezheti.

1. Járassa a vákuumszivattyút az olajcsere előtt kb. 10 percig (kézzel, a menükiválasztáson keresztül).

A következő lépéseket csak szakképzett személyzet végezheti el.

2. Előoldali burkolat leszerelése:
   Csavarozza ki a kezelőpanel csavarjait (**D**), és billentse fel a kezelőpanelt. Ezután csavarozza ki az elülső burkolaton lévő alsó csavarokat (**E**), és vegye le az elülső burkolatot.

3. Helyezzen legalább ½ l befogadóképességű edényt az AirCon Service Center alá. A vákuumszivattyúból az olaj a leeresztés során a készülék nyílásán (**I**) keresztül folyik.

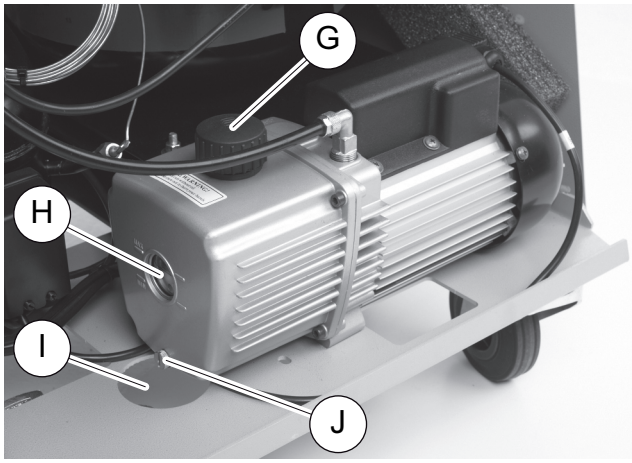

4. Csavarozza ki az olajbetöltő csavart (**G**).
5. Az olaj leeresztéséhez csavarozza ki az olajleeresztő csavart (**J**).
6. Ha az olaj a szivattyúházból teljesen kifolyt, csavarozza be újból az olajleeresztő csavart (**J**).
7. Töltsön friss vákuumszivattyú-olajat a kémlelőablak (**H**) közepéig, és csavarozza be újból az olajbetöltő csavart (**G**).
8. Szerelje vissza az elülső burkolatot és a kezelőpanelt, majd dugja be a hálózati dugaszt.

MEGJEGYZÉS
A szervizmunkák befejezését követően törölni kell a vonatkozó szervizüzeneteket (számláló visszaállítása). Ehhez váltson az **„Other selections”** – „Service” menüre, majd adja meg a következő kódot: „7782”. Válassza ki a ↑ vagy ↓ nyíl gombbal a kívánt bejegyzést, majd nyugtázza az **ENTER** gomb megnyomásával. Kövesse a kijelzőn megjelenő utasításokat, és tartsa nyomva 3 másodpercig az **ENTER** gombot. Nyomja meg a **STOP** gombot az előző kiválasztáshoz való visszatéréshez.
A vákuumszivattyú-olaj cseréje során a **„Vacuum time”** számlálót vissza kell állítani.

```
R1234 from system
Total                    07/03/17
g.                           4155
STOP-EXIT
```

Az **„R1234 from system”** megadja, hogy a készülék legyártása óta (lásd a dátumot) a „Short selection” vagy a „Free selection” menüpont használatával hány gramm hűtőközeget szívtak le klímaberendezésekből.

```
R1234 from tank
Total                    07/03/17
g.                           3395
STOP-EXIT
```

Az „R1234 from tank” megadja, hogy a „Int. vessel filling” menüpont használatával hány gramm hűtőközeget töltöttek után a készülékbe.

```
R1234 to system
Total                    07/03/17
g.                           1200
STOP-EXIT
```

Az **„R1234 to system”** megadja, hogy a „Short selection” vagy a „Free selection” menüpont használatával hány gramm hűtőközeget töltöttek be klímaberendezésekbe.

```
Vacuum time
Total                    07/03/17
min.                           79
STOP-EXIT
```

A **„Vacuum time”** meghatározza, hogy a vákuumszivattyú összesen mennyi ideig volt üzemben.

```
Service completed:
Total                    08/03/17
Total                           4
STOP-EXIT
```

A **„Service completed”** menüpont megjeleníti, hogy a vákuumszivattyú mennyi ideig volt üzemben.

9.7 Számlálóállások

MEGJEGYZÉS
A készülék különböző számlálóállásokat tárol. A – készülék gyártásától számított, folyamatos – összértékek lehívásához válassza a menüben az **„Other selections”** – „Service” lehetőséget, majd adja meg a következő kódot: „7783”. Válassza ki a ↑ vagy ↓ nyíl gombbal a kívánt bejegyzést.
Ezek a számlálóállások nem állíthatók vissza. A visszaállítható számlálóállások eléréséhez adja meg a „Service” menüpont alatt a következő kódot: „7782”. Lásd még: „Vákuumszivattyú-olaj cseréje” fej., 50. oldal vagy „Szárítószűrő cseréje” fej., 46. oldal.

```
R1234 from system
                          07/03/17
g.                            1455
STOP-EXIT
```

Az **„R1234 from system”** megadja, hogy a legutóbbi visszaállítás óta (lásd a dátumot) a „Short selection” vagy a „Free selection” menüpont használatával hány gramm hűtőközeget szívtak le klímaberendezésekből.

```
R1234 from tank
                          07/03/17
g.                            3395
STOP-EXIT
```

Az „R1234 from tank” megadja, hogy a legutóbbi visszaállítás óta (lásd a dátumot) az „Int. vessel filling” menüpont használatával hány gramm hűtőközeget töltöttek után a készülékbe.

```
R1234 to system
                          07/03/17
g.                            1200
STOP-EXIT
```

Az **„R1234 to system”** megadja, hogy a legutóbbi visszaállítás óta (lásd a dátumot) a „Short selection” vagy a „Free selection” menüpont használatával hány gramm hűtőközeget töltöttek be klímaberendezésekbe.

```
Vacuum time
                          07/03/17
min.                            79
STOP-EXIT
```

A **„Vacuum time”** menüpont meghatározza, hogy az utolsó visszaállítás óta (lásd: dátum) a vákuumszivattyú mennyi ideig volt üzemben.

```
Service completed:
                          07/03/17
Total                            4
STOP-EXIT
```

A **„Service completed”** menüpont megjeleníti, hogy az utolsó visszaállítás óta (lásd: dátum) a vákuumszivattyú mennyi ideig volt üzemben.

9.8 Töltésmennyiség-helyesbítés hosszabb szerviztömlők esetén

MEGJEGYZÉS

- Hosszabb vagy rövidebb szerviztömlők alkalmazása esetén a töltésmennyiségeket az új tömlőhosszokhoz kell hozzáigazítani.
- A nagy- és kisnyomású oldal szerviztömlőinek mindig azonos hosszúságúnak kell lenniük; ellenkező esetben a töltésmennyiségek mérése pontatlan lesz.

1. Az alapmenüben válassza ki a ↑ vagy ↓ nyíl gombbal az **„Other selections”** menüpontot:

```
Short selection      □
Free selection       □
Other selections     ■
ENTER-OK             ↕
```

2. A nyugtázáshoz nyomja meg az **ENTER** gombot.
3. Válassza ki a ↑ vagy ↓ nyíl gomb megnyomásával a **„Service”** menüpontot:

```
Int. vessel filling  □
Flushing             □
Reset Scales.        □
Service              ■
```

4. A nyugtázáshoz nyomja meg az **ENTER** gombot.
5. Adja meg a jelszót: **„7732”**.
6. Adja meg a tömlőhossz centiméterben.
7. A nyugtázáshoz nyomja meg az **ENTER** gombot.

9.9 Nyomtatópapír cseréje

1. A nyomtató (**14**) papírtekercsének cseréjéhez nyissa fel a fedelet (**K**).

2. Helyezzen be új papírtekercset, majd zárja vissza a fedelet (**K**).

9.10 Szoftverfrissítés végrehajtása USB-n keresztül

A szoftverfrissítés USB-kulcson keresztül történik.

MEGJEGYZÉS
Az USB-kulcs FAT32 fájlformátumra formázott legyen.

A szoftverfrissítés során az állomás belső memóriájában a következő adatok lesznek tárolva:

- az AirCon Service Center aktuális szoftvere
- az összes szokásos járműtípust és a megfelelő klímaberendezés-töltésmennyiségeket tartalmazó aktuális adatbázis

A szoftver és az adatbázis egymástól függetlenül frissíthető.

Az aktuális szoftververziót a következő honlapon találhatja meg: http://www.airconservice.de/download.

1. Másolja az aktuális szoftvert az USB-kulcsra.
2. Dugja be az USB-kulcsot az USB-aljzatba (**15**).

✓ Az állomás ellenőrzi az USB-kulcsot és a szoftver újabb verzióját keresi. Ha az USB-kulcson lévő szoftver frissebb, akkor a következő menü jelenik meg:

```
New firmware release
found
ENTER-upgrade STOP-EXIT
BML11028
```

Ha az USB-kulcson lévő adatbázis frissebb, akkor a következő menü jelenik meg:

```
New database release
found
ENTER-upgrade STOP-EXIT
BML11028
```

Az aktuális verzió az alsó sorban, fekete háttérrel jelenik meg.

3. A szoftver vagy az adatbázis frissítéséhez nyomja meg az **ENTER** gombot.

✓ Az állomás a frissítési műveletekről a kijelzőn ad tájékoztatást:

```
Wait…
Erase flash… Erased!
Writing                 1       63488
                        7%     762751
```

A frissítést követően az állomás beállítja a gyári értékeket:

```
Wait!
Loading default
parameters
```

Ezután az állomás újraindul, és a készenléti menü jelenik meg.

4. Vegye ki az USB-kulcsot.

✓ Az állomás üzemképes.

10 Tisztítás és ápolás

- Szükség esetén tisztítsa meg a házat nedves ruhával. Adott esetben kevés mosogatószert is használhat. Ne használjon oldószert vagy dörzshatású tisztítószert.
- Rendszeres időközönként ellenőrizze a szerviztömlőket (**10**) és (**11**), a szerviz-gyorscsatlakozókat (**12**) és (**13**) sérülések szempontjából. Az AirCon Service Centert csak sérülésmentes állapotban helyezze üzembe.

11 Ártalmatlanítás

FIGYELEM! Védje környezetét!
Az üzemi folyadékok és a komponensek ártalmatlanítása csak szakképzett személyzet által, a nemzeti előírások betartása mellett történhet.

11.1 Visszanyert folyadékok ártalmatlanítása

- Az elhasznált olaj veszélyes hulladék.
- Ne keverje össze az elhasznált olajat más folyadékokkal.
- Őrizze az elhasznált olajat az ártalmatlanításig megfelelő tartályokban.

11.2 Csomagolóanyag ártalmatlanítása

- A kartonból lévő csomagolóanyagot papírgyűjtőhelyen helyezze el.
- A műanyag csomagolásokat a műanyagok gyűjtésére szolgáló (sárga színű) tárolókban helyezze el.

11.3 Régi készülék ártalmatlanítása

- Az AirCon Service Center végleges üzemen kívül helyezése esetén először engedjen le minden folyadékot a készülékből, majd ártalmatlanítsa a folyadékokat a nemzeti előírások szerint.

- Bízza szakképzett személyzetre a kiselejtezett berendezés ártalmatlanítását, vagy forduljon az ügyfélszolgálathoz.

12 Mi a teendő az alábbi esetekben?

Hiba	Ok	Megoldás
A kijelzőn a következő jelenik meg: **„Warning! Internal vessel overpressure.”**	Normál üzenet az újrahasznosítási művelet során.	A folytatáshoz tartsa nyomva három másodpercig az **ENTER** gombot. Ha ismét megjelenik az üzenet, értesítse a szervizt.
A kijelzőn a következő jelenik meg: **„Warning! Internal vessel filled!”**	A belső hűtőközegtartály túlságosan tele van ahhoz, hogy a leszívandó mennyiséget befogadhassa.	Szakszerűen ürítse ki a belső hűtőközegtartály tartalmát.
A kijelzőn a következő jelenik meg: **„Warning! Pressure inside the A/C system Recovery start!”**	Normál üzenet a vákuumművelet kezdeténél. A klímaberendezésben még nyomás uralkodik.	Beavatkozás nem szükséges. A folyamat automatikusan tovább halad.
A kijelzőn a következő jelenik meg: **„Warning! Pressure inside the A/C system”**	Üzenet a vákuumművelet során. A klímaberendezésben nyomás uralkodik.	Beavatkozás nem szükséges. A folyamat automatikusan tovább halad.
A kijelzőn a következő jelenik meg: **„Not enough vacuum. Carry on?”**	Üzenet a vákuumművelet során, ha a nyomás a klímaberendezésben 8 perc után is még több mint 50 mbar.	Ellenőrizze a klímaberendezés szivárgását, illetve az AirCon Service Center és a klímaberendezés közötti csatlakozásokat.
A kijelzőn a következő jelenik meg: **„A/C System leakage. Carry on?”**	Üzenet a vákuumművelet végén. A klímaberendezés az ellenőrzési időtartam során több mint 120 mbar vákuumveszteséget ért el.	Ellenőrizze a klímaberendezés szivárgását, illetve az AirCon Service Center és a klímaberendezés közötti csatlakozásokat.
A kijelzőn a következő jelenik meg: **„Drained oil glass emptying.”**	Üzenet a leszívás- vagy újrahasznosítás-művelet során, ha a fáradtolajtartályban több mint 150 ml fáradtolaj van.	A fáradtolajtartály tartalmát környezetkímélő módon ártalmatlanítsa.
A kijelzőn a következő jelenik meg: **„Warning! Not enough vacuum for injection!”**	Üzenet a feltöltésművelet során, ha a klímaberendezésben lévő vákuum nem elegendő a folyamat befejezéséhez.	Ellenőrizze a klímaberendezés szivárgását, illetve az AirCon Service Center és a klímaberendezés közötti csatlakozásokat.

Hiba	Ok	Megoldás
A kijelzőn a következő jelenik meg: **„Quantity too large! Fill internal vessel!”**	Üzenet a folyamatbevitel során, ha a belső tartály hűtőközeg-mennyisége nem elegendő a folyamat befejezéséhez.	Töltse fel a belső hűtőközeg-tartályt.
A kijelzőn a következő jelenik meg: **„Not enough UV. Add.”**	Üzenet a folyamatbevitele során, ha az UV-adaléktartály mennyisége nem elegendő a folyamat befejezéséhez.	Töltse fel az UV-adaléktartályt.
A kijelzőn a következő jelenik meg: **„Not enough oil. Add.”**	Üzenet a folyamatbevitel során, ha a frissolajtartály mennyisége nem elegendő a folyamat befejezéséhez.	Töltse fel a megfelelő olajfajtával a frissolajtartályt.
A kijelzőn a következő jelenik meg: **„Max. filling time exceeded! Carry on?”**	Üzenet a feltöltési folyamat során, ha a beállított hűtőközeg-mennyiség nem tölthető be.	Ellenőrizze az AirCon Service Center csatlakozóinak átjárhatóságát.
A kijelzőn a következő jelenik meg: **„External tank empty or closed valve. Check!”**	Üzenet a hűtőközegtartály töltése kezdetén vagy során, ha a beállított hűtőközeg-mennyiség elérése sikertelen volt.	Ellenőrizze, hogy a külső hűtőközegtartályban van-e még elegendő hűtőközeg, illetve a külső hűtőközegtartály szelepei nyitva vannak-e.
A kijelzőn a következő jelenik meg: **„Change the equipment drier filter. Go on?”**	Üzenet az AirCon Service Center bekapcsolásakor.	Lehetőleg minél hamarabb cserélje ki a belső szűrőt (lásd: „Szárítószűrő cseréje” fej., 46. oldal). A folytatáshoz nyomja meg az **ENTER** gombot.
A kijelzőn a következő jelenik meg: **„Change the vacuum pump oil. Go on?”**	Üzenet az AirCon Service Center bekapcsolásakor.	Lehetőleg minél hamarabb cserélje ki a vákuumszivattyú-olajat (lásd: „Vákuumszivattyú-olaj cseréje” fej., 50. oldal). A folytatáshoz nyomja meg az **ENTER** gombot.
A kijelzőn a következő jelenik meg: **„Printer not in line. Carry on?”**	Üzenet a nyomtató üzemzavara esetén.	Ellenőrizze, hogy van-e papír a nyomtatóban. Ellenőrizze, hogy be van-e kapcsolva a nyomtató (a sárga LED-nek folyamatosan világítania kell). Ellenőrizze, hogy a fedél megfelelően le van-e zárva.

Hiba	Ok	Megoldás
A kijelzőn a következő jelenik meg: **„Error 01”**	A leszívási művelet előtt hűtőközeg betöltés történt.	Ismételje meg a leszívási műveletet; ne szakítsa meg a leszívási műveletet.
A kijelzőn a következő jelenik meg: **„Error 02”**	A klímaberendezés szivárog. A klímaberendezésben még hűtőközeg van.	Hárítsa el a szivárgást.
A kijelzőn a következő jelenik meg: **„Error 09”**	Az öblítési művelet közben a kisnyomású csatlakozó nincs csatlakoztatva az öblítőtartályhoz.	Csatlakoztassa a kisnyomású tömlőt az öblítőtartályhoz és nyissa ki a szelepet.
A kijelzőn a következő jelenik meg: **„Error 10”**	A szoftverteszt során nem lehetett kellően lecsökkenteni a nyomást.	Maradék nyomás a nyomásmérőkön? Ellenőrizze a nyomásérzékelő kalibrálását. Ellenőrizze a belső palacknyomást. Ellenőrizze a kompresszort és a megfelelő mágnesszelepek működését.
A kijelzőn a következő jelenik meg: **„Error 11”**	A szoftverteszt során nem lehetett fáradtolajat leengedni.	Helyezze be megfelelően a fáradtolajtartályt. Ellenőrizze a mágnesszelep mozgathatóságát. Ellenőrizze a mérleg működését.
A kijelzőn a következő jelenik meg: **„Error 12”**	A szoftverteszt során a belső tartályból hűtőközeg vételezése sikertelen volt.	Ellenőrizze a nyomásérzékelő kalibrálását. Ellenőrizze, hogy a belső tartály szelepe nyitva van-e. Ellenőrizze a RE-szelepet.
A kijelzőn a következő jelenik meg: **„Error 20”**	A kompresszor nem tudta megfelelően lecsökkenteni a belső nyomást.	Ellenőrizze a kompresszor, és nyomásérzékelő működését.
A kijelzőn a következő jelenik meg: **„Error 21”**	A kisnyomású tömlő szivárog, vagy egy (üres) klímaberendezés van csatlakoztatva. A vákuum elérése sikertelen volt.	Válassza le a szerviztömlőt a berendezésről.
A kijelzőn a következő jelenik meg: **„Error 22”**	A nagynyomású tömlő szivárog, vagy egy (üres) klímaberendezés van csatlakoztatva. A vákuum elérése sikertelen volt.	Válassza le a szerviztömlőt a berendezésről.

Hiba	Ok	Megoldás
A kijelzőn a következő jelenik meg: **„Error 23”**	Nincs vákuum.	Ellenőrizze a készülék szivárgását. Ellenőrizze a vákuumszivattyú működését.
A kijelzőn a következő jelenik meg: **„Error 24”**	Nyomásemelkedés a vákuumteszt során.	Ellenőrizze a készülék szivárgását.
A kijelzőn a következő jelenik meg: **„Error 25”**	Nincs elegendő nyomás a hűtőközeg nyomásellenőrzéséhez.	Ellenőrizze a készülék durva szivárgásait. Ellenőrizze a hűtőközeg mennyiségét. A környezeti hőmérséklet magasabb, mint 10 °C?
A kijelzőn a következő jelenik meg: **„Error 30”**	Nyomáscsökkenés szivárgásellenőrzés közben.	Ellenőrizze a készülék szivárgásait.
A kijelzőn a következő jelenik meg: **„Error 35”**	Maradvány nyomás a klímaberendezésben.	Kérjük szívja le és ürítse ki.
A kijelzőn a következő jelenik meg: **„Error 40”**	Nyomáscsökkenés nyomásellenőrzés közben.	Ellenőrizze a klímaberendezés és a csatlakozók szivárgásait.
A kijelzőn a következő jelenik meg: **„Error 41”**	Nyomáscsökkenés nyomásellenőrzés közben.	Ellenőrizze a klímaberendezés és a csatlakozók szivárgásait.
A kijelzőn a következő jelenik meg: **„Error 42”**	Nyomáscsökkenés nyomásellenőrzés közben.	Ellenőrizze a klímaberendezés és a csatlakozók szivárgásait.
A kijelzőn a következő jelenik meg: **„Error 43”**	A vákuumfázis megkezdéséhez a készülék nem volt képes megfelelő mértékben csökkenteni a nyomást.	Ellenőrizze a klímaberendezés és a csatlakozók szivárgásait. Ellenőrizze a nyomásérzékelő kalibrálását.
A kijelzőn a következő jelenik meg: **„Error 52”**	USB-kulcs keresése / felismerése sikertelen volt.	Dugja be az USB-kulcsot. Ellenőrizze, hogy az USB-kulcs FAT32 fájlrendszerre lett-e formázva.
A kijelzőn a következő jelenik meg: **„Error 60”**	Hibridszerviz (szerviztömlők hibridolajjal történő öblítése) esetén vákuum elérése sikertelen volt.	Csatlakoztatva vannak a szerviztömlők a hibrid öblítőtartályra? Helyesen van felszerelve a hibrid öblítőtartály? Ellenőrizze a csatlakozások szivárgásait.

Hiba	Ok	Megoldás
A kijelzőn a következő jelenik meg: **„Error 61”**	Nyomásnövekedés a hibrid-szerviz (szerviztömlők hibrid-olajjal történő öblítése) során.	Csatlakoztatva vannak a szerviztömlők a hibrid öblítő-tartályra? Helyesen van felszerelve a hibrid öblítőtartály? Nyitva vannak a szerviz-gyorscsatlakozók?

13 Műszaki adatok

	AirConServiceCenter ASC 5300 G
Cikkszám:	9103301869
Méretek (szélesség x magasság x mélység):	560 mm x 1300 mm x 650 mm
Tömeg:	100 kg
Áramellátás:	230 V / 240 V – 50 Hz / 60 Hz
Hűtőközeg leszívásmennyisége:	30 kg / óra
Vákuumszivattyú-teljesítmény:	5 gépjármű / óra
Hermetikus kompresszor teljesítménye:	0,32 kW
Szárazszűrő-teljesítmény:	150 kg
Töltőhenger-tároló hasznos tartalma:	14 kg
Zajkibocsátás*:	62 dB(A)
Hűtőközeg elektronikus mérlegének pontossága:	± 10 g
Friss- / fáradtolaj elektronikus mérlegének pontossága:	± 1 g
UV-adalék elektronikus mérlegének pontossága:	± 1 g
Megengedett legnagyobb nyomás:	–1 bar – +20 bar
Használható hűtőközeg:	R-1234yf
Használható olaj:	minden, járműipari területen használt hűtőgépolaj
Megengedett legnagyobb üzemi hőmérséklet:	+5 °C – +40 °C

* A klímaszerviz-állomás LpA kibocsátási hangnyomásszintjének megállapítására különböző üzemállapotokban került sor az EN ISO 3746 szerint. Mind az átlagos db(A) értékek, mind a maximális dB(C) csúcsértékek jóval a megengedett legnagyobb expozíciós értékek alatt vannak.
Mért értékek: 62 dB(A), 74 dB(C)

13.1 Folyamatábra

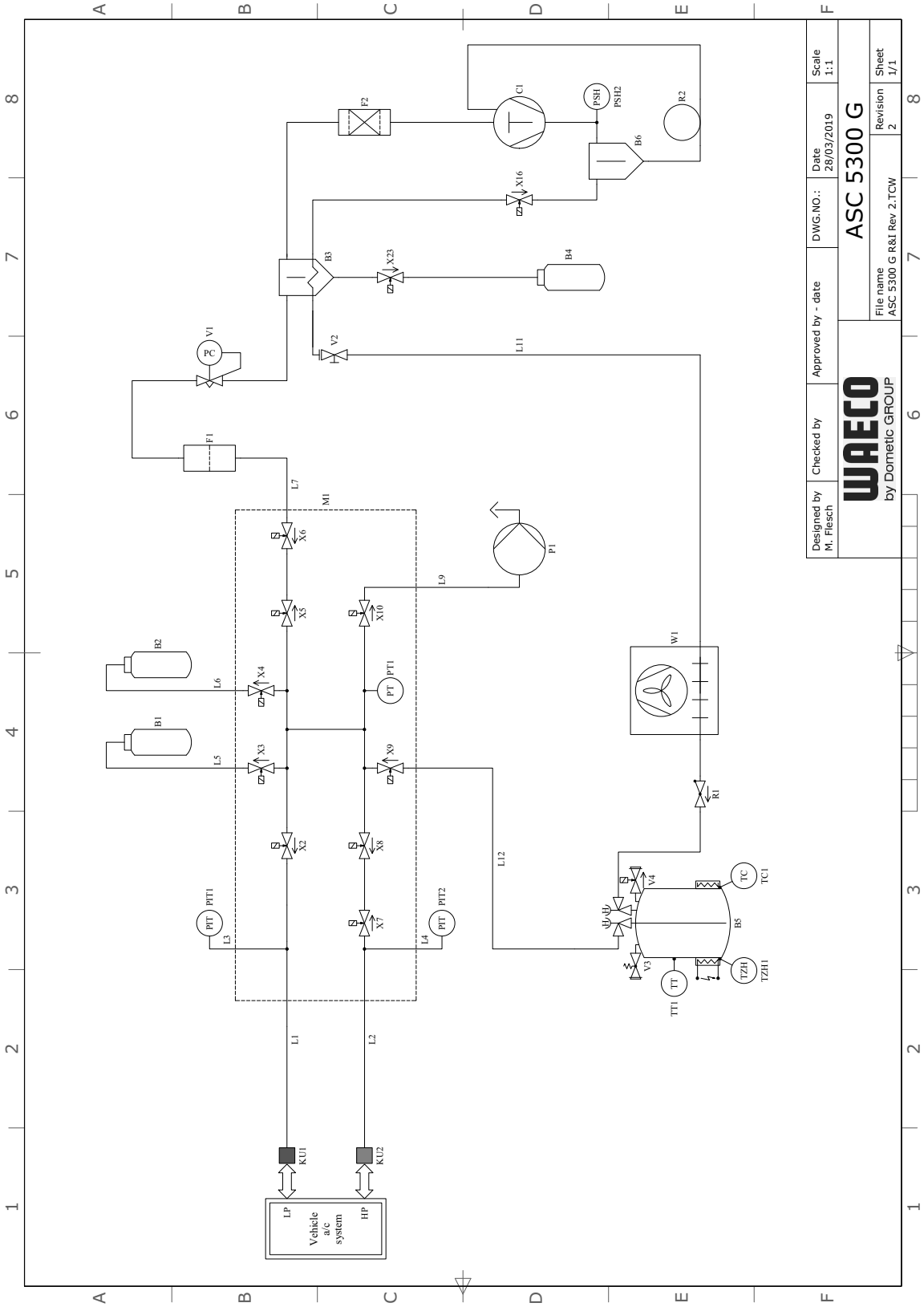

Jelmagyarázat

Tétel	Leírás
B1	UV-tartály
B2	Frissolajtartály
B3	Olajleválasztó / hőcserélő
B4	Fáradtolaj-tartály
B5	Hűtőközegtartály
B6	Kompresszor-olajleválasztó
C1	Kompresszor
F1	Durva szűrő
F2	Szárítószűrő
KU1	Kisnyomású szervizcsatlakozó
KU2	Nagynyomású szervizcsatlakozó
L1	Kisnyomású szerviztömlő
L11	Kondenzátortömlő, sárga
L12	Hűtőközeg tápvezetéke
L2	Nagynyomású szerviztömlő
L3	Kisnyomású manométertömlő
L4	Nagynyomású manométertömlő
L5	UV-szer tápvezetéke
L6	Frissolaj tápvezetéke
L7	Újrahasznosító egység tápvezetéke
L9	Vákuumszivattyú tápvezetéke
M1	Szelepblokk
P1	Vákuumszivattyú
PIT1	Kisnyomású manométer
PIT2	Nagynyomású manométer
PSH2	Nagynyomású kapcsoló
PT1	Nyomásérzékelő
R1	Hűtőközegtartály visszacsapó szelepe
R2	hajszálcső
TT1	Hőérzékelő
TZH1	Hőbiztosíték
TC1	Klixon
V1	Tágulószelep
V2	Kézi elzárószelep, sárga tömlő
V3	Nagynyomású biztonsági szelep

Tétel	Leírás
V4	NKG leeresztőszelep
W1	Kondenzátor
X10	VC mágnesszelep
X16	CY mágnesszelep
X2	LP mágnesszelep
X23	DO mágnesszelep
X3	UV mágnesszelep
X4	Olaj mágnesszelepe
X5	Z2 mágnesszelep
X6	Z2 mágnesszelep
X7	HD mágnesszelep
X8	HD mágnesszelep
X9	RE mágnesszelep

13.2 Elektromos kapcsolási rajz

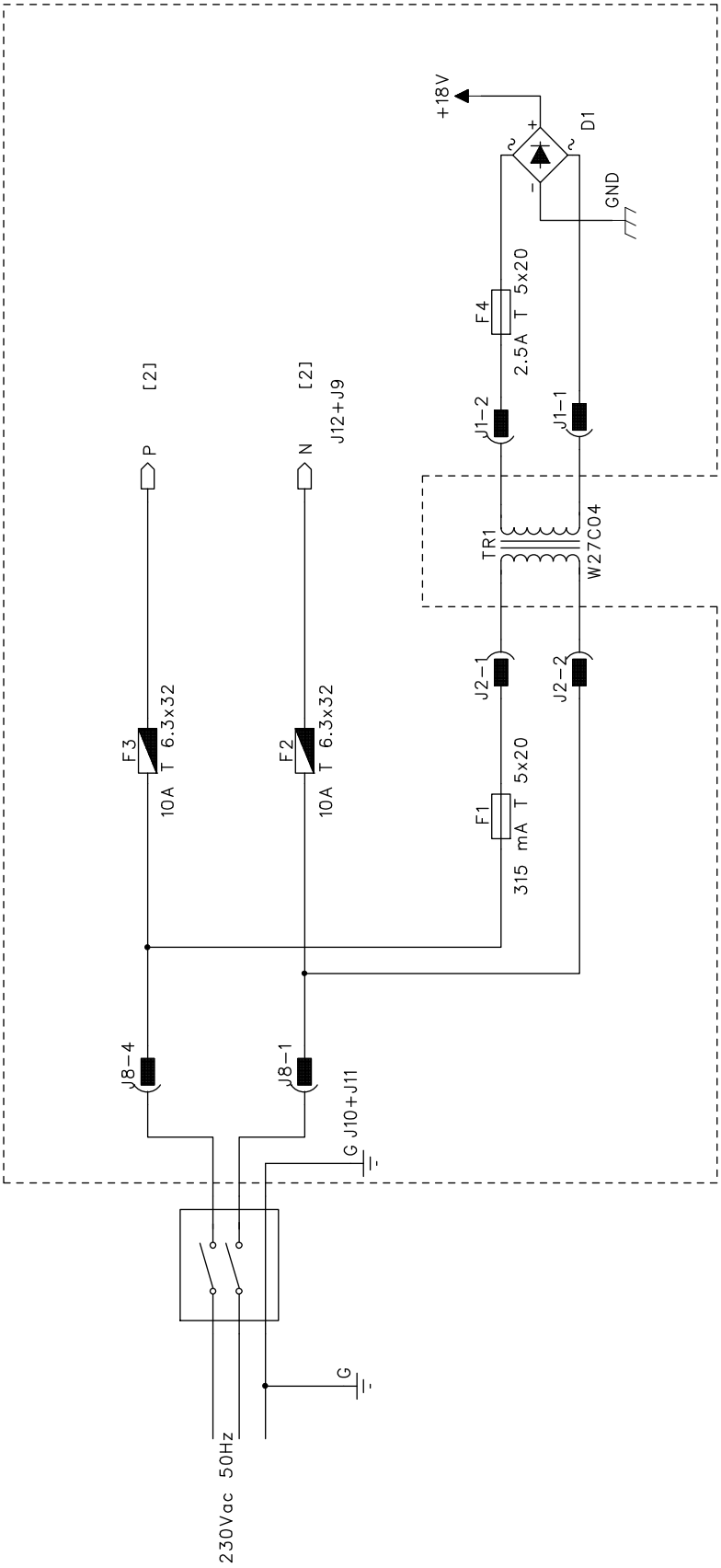

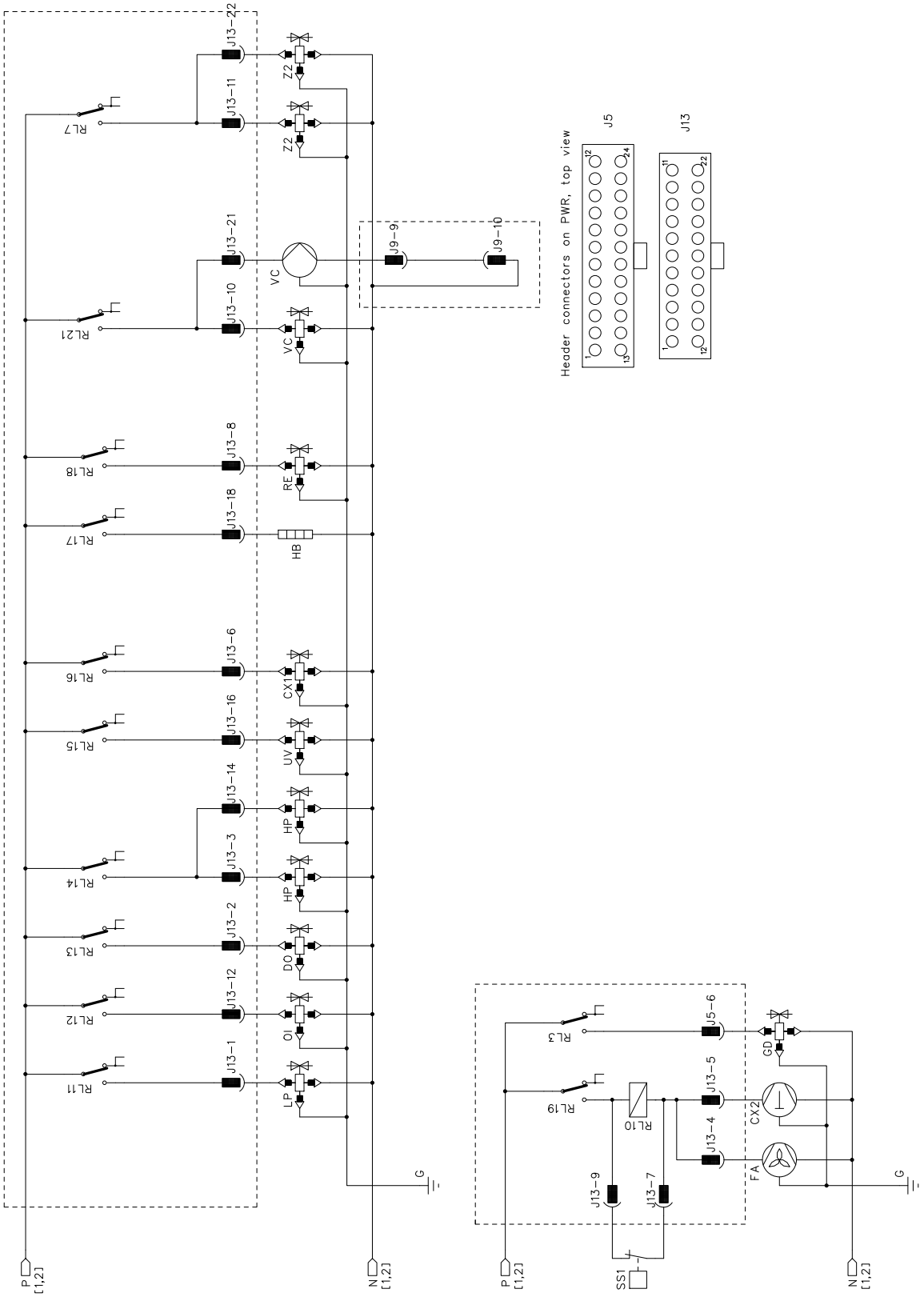
Header connectors on PWR, top view
J5
J13
P [1,2]
N [1,2]
G
SS1
RL11
RL12
RL13
RL14
RL15
RL16
RL17
RL18
RL21
RL7
RL3
RL19
RL10
J13-1
J13-2
J13-3
J13-4
J13-5
J13-6
J13-7
J13-8
J13-9
J13-10
J13-11
J13-12
J13-14
J13-16
J13-18
J13-21
J13-22
J5-6
J9-9
J9-10
LP
OI
DO
HP
UV
CX1
HB
RE
VC
Z2
GD
CX2
FA

WAECO
AirCon Service

GERMANY
Dometic Germany GmbH
Hollefeldstraße 63
48282 Emsdetten
☏ +49 (0) 2572 879-0
🖷 +49 (0) 2572 879-300
Mail: info@dometic-waeco.de
Internet: www.dometic-waeco.de

AUSTRALIA
Dometic Australia Pty. Ltd.
1 John Duncan Court
Varsity Lakes QLD 4227
☏ +61 7 55076000
🖷 +61 7 5507 6001
Mail: sales@dometic-waeco.com.au

AUSTRIA
Dometic Austria GmbH
Neudorferstrasse 108
2353 Guntramsdorf
☏ +43 2236 908070
🖷 +43 2236 90807060
Mail: info@dometic.at

BELGIUM
Dometic Branch Office Belgium
Lourdesstraat 84 B
B-8940 Geluwe
☏ +32 2 3598040
🖷 +32 2 3598050
Mail: info@dometic.be

CHINA
Dometic Waeco Trading – Shanghai Branch
A707–709, SOHO Zhongshan Plaza,
1055 Zhongshan Road,
Shanghai, China
☏ +86 21 6032 5088
🖷 +86 21 6032 8691
Mail: info.cn@dometic.com

DENMARK
Dometic Denmark A/S
Nordensvej 15, Taulov
7000 Fredericia
☏ +45 75585966
🖷 +45 75586307
Mail: info@dometic.dk

FINLAND
Dometic Finland OY
Valimotie 15
00380 Helsinki
☏ +358 20 7413220
Mail: myynti@dometic.fi

FRANCE
Dometic France SAS
ZA du Pré de la Dame Jeanne
B.P. 5
60128 Plailly
☏ +33 3 44633501
🖷 +33 3 44633518
Commercial : info@dometic.fr
SAV/Technique :
service@dometic.fr

HONG KONG
Dometic Group Asia Pacific
Suites 2207-11 · 22/F, Tower 1
The Gateway · 25 Canton Road,
Tsim Sha Tsui · Kowloon
☏ +852 2 4611386
🖷 +852 2 4665553
Mail: info@waeco.com.hk

HUNGARY
Dometic Zrt. – Értékesítési iroda
1147 Budapest
Kerékgyártó u. 5.
☏ +36 1 468 4400
🖷 +36 1 468 4401
Mail: budapest@dometic.hu

ITALY
Dometic Italy S.r.l.
Via Virgilio, 3
47122 Forlì (FC)
☏ +39 0543 754901
🖷 +39 0543 754983
Mail: vendite@dometic.it

JAPAN
Dometic KK
Maekawa-Shibaura, Bldg. 2
2-13-9 Shibaura Minato-ku
Tokyo 108-0023
☏ +81 3 5445 3333
🖷 +81 3 5445 3339
Mail: info@dometic.jp

MEXICO
Dometic Mx, S. de R. L. de C. V.
Circuito Médicos No. 6 Local 1
Colonia Ciudad Satélite
CP 53100 Naucalpan de Juárez
☏ +52 55 5374 4108
☏ +52 55 5374 4106
🖷 +52 55 5393 4683
Mail: info@dometic.com.mx

NETHERLANDS & LUXEMBOURG
Dometic Benelux B.V.
Ecustraat 3
4879 NP Etten-Leur
☏ +31 76 5029000
🖷 +31 76 5029090
Mail: info@dometic.nl

NEW ZEALAND
Dometic New Zealand Ltd.
Unite E, The Gate
373 Neilson Street
Penrose 1061, Auckland
☏ +64 9 622 1490
🖷 +64 9 622 1573
Mail:
customerservices@dometic.co.nz

NORWAY
Dometic Norway AS
Eleveien 30B
3262 Larvik
☏ +47 33428450
🖷 +47 33428459
Mail: firmapost@dometic.no

POLAND
Dometic Poland Sp. z o.o.
Ul. Puławska 435A
02-801 Warszawa
☏ +48 22 414 32 00
🖷 +48 22 414 32 01
Mail: info@dometic.pl

PORTUGAL
Dometic Spain, S.L.
Branch Office em Portugal
Rot. de São Gonçalo nº 1 – Esc. 12
2775-399 Carcavelos
☏ +351 219 244 173
🖷 +351 219 243 206
Mail: info@dometic.pt

RUSSIA
Dometic RUS LLC
Komsomolskaya square 6-1
107140 Moscow
☏ +7 495 780 79 39
🖷 +7 495 916 56 53
Mail: info@dometic.ru

SINGAPORE
Dometic Pte Ltd
18 Boon Lay Way 06-141
Trade Hub 21
Singapore 609966
☏ +65 6795 3177
🖷 +65 6862 6620
Mail: dometic.sg@dometic.com

SLOVAKIA & CZECH REPUBLIC
Dometic Slovakia s.r.o.
Sales Office Bratislava
Nádražná 34/A
900 28 Ivánka pri Dunaji
☏ +421 2 45 529 680
🖷 +421 2 45 529 680
Mail: bratislava@dometic.com

SOUTH AFRICA
Dometic (Pty) Ltd. Regional Office
Aramex Warehouse
2 Avalon Road
West Lake View 1645, Ext 11,
South Africa
Modderfontein
Johannesburg
☏ +27 87 3530380
Mail: info@dometic.co.za

SPAIN
Dometic Spain S.L.
Avda. Sierra del Guadarrama 16
28691 Villanueva de la Cañada
Madrid
☏ +34 918 336 089
🖷 +34 900 100 245
Mail: info@dometic.es

SWEDEN
Dometic Scandinavia AB
Gustaf Melins gata 7
42131 Västra Frölunda (Göteborg)
☏ +46 31 7341100
🖷 +46 31 7341101
Mail: info@dometic.se

SWITZERLAND
Dometic Switzerland AG
Riedackerstrasse 7a
CH-8153 Rümlang (Zürich)
☏ +41 44 8187171
🖷 +41 44 8187191
Mail: info@dometic.ch

UNITED ARAB EMIRATES
Dometic Middle East FZCO
P. O. Box 17860
S-D 6, Jebel Ali Freezone
Dubai
☏ +971 4 883 3858
🖷 +971 4 883 3868
Mail: info@dometic.ae

UNITED KINGDOM
Dometic UK Ltd.
Dometic House · The Brewery
Blandford St. Mary
Dorset DT11 9LS
☏ +44 344 626 0133
🖷 +44 344 626 0143
Mail: automotive@dometic.co.uk

4445102270HU 06/2020