WAECO
AirCon Service

AirCon Service Center
ASC 1300 G / ASC 2300 G / ASC 3300 G

Klimatservice-station
Bruksanvisning

© 2020 Dometic Group. The visual appearance of the contents of this manual is protected by copyright and design law. The underlying technical design and the products contained herein may be protected by design, patent or be patent pending. The trademarks mentioned in this manual belong to Dometic Sweden AB. All rights are reserved.

Innehåll

1 Om bruksanvisningen 4
1.1 Servicelinje 5
1.2 Förklaring av symbolerna i bruksanvisningen 5
2 Säkerhet 6
2.1 Allmänna säkerhetsanvisningar 6
2.2 Säkerhet vid drift av apparaten 6
2.3 Säkerhet vid hantering av köldmediet 8
2.4 Driftsmässiga åtgärder vid användning av apparaten 8
2.5 Varningar på AirCon Service Center 9
2.6 Säkerhetsanordningar 9
3 Leveransomfattning 10
4 Tillbehör 11
5 Ändamålsenlig användning 12
6 AirCon Service Center, översikt 12
6.1 Framsidan 12
6.2 Bak- och sidovy 14
7 Den första igångsättningen 16
7.1 Ställa upp och slå på 16
7.2 Stand-by-meny 17
7.3 Språkval 17
7.4 Aktivera företagsdata 18
7.5 Ställa in klockan och datum 18
7.6 Ändra förinställda värden 19
7.7 Sätta in behållare för olja och spårmedel 20
7.8 Ange storlek på behållare (gäller bara ASC 2300 G/ASC 3300 G). . . . 21
7.9 Påfyllning av den integrerade köldmediebehållaren 22
8 Användning 24
8.1 Bortkoppling vid reparation, nödsituationer och felfunktioner 24
8.2 Automatisk process 24
8.3 Användarkoder 26
8.4 Skapa personlig databas 29
8.5 Överföra uppgifter om köldmedieförbrukning till USB-minne. 30
8.6 Visa värden för köldmedieförbrukning på displayen 32
8.7 Klimatanläggningstest utan köldmedieservice 34
8.8 Manuell process. 36
8.9 Spola klimatanläggningen 41

9 Servicearbeten 44
9.1 Läckageprovning 44
9.2 Kontroll av oljevågarnas nollpunkt (gäller endast ASC 2300 G/ASC 3300 G) 44
9.3 Byta torkfilter 46
9.4 Underhåll av filter 47
9.5 Kalibrera trycksensorn 49
9.6 Byta vakuumpumpsolja 50
9.7 Räknarställningar 52
9.8 Korrektion av fyllningsmängd för längre serviceslangar 54
9.9 Byta papper till skrivaren 54
9.10 Uppdatera programvara via USB 55
9.11 Manuell avtappning av kondenserbara gaser 56
10 Rengöring och skötsel 58
11 Avfallshantering 59
11.1 Avfallshantering av återvunna vätskor 59
11.2 Lämna förpackningsmaterialet till avfallshantering 59
11.3 Avfallshantering av uttjänta apparater 59
12 Åtgärder vid störningar 60
13 Tekniska data 64

1 Om bruksanvisningen

I den här bruksanvisningen beskrivs klimatservice-stationerna (AirCon Service Center) ASC 1300 G, ASC 2300 G och ASC 3300 G.

Bruksanvisningen riktar sig till personer, som utför underhållsarbeten på klimatanläggningar för fordon och har motsvarande kunskaper/utbildning.

Bruksanvisningen innehåller all information som krävs för säker och effektiv användning av klimatservice-stationen. Läs den här bruksanvisningen noga innan enheten tas i bruk.

Beakta även uppgifterna i de aktuella säkerhetsdatabladen. De finns på: dometic.com/sds

Förvara bruksanvisningen i förvaringshyllan på AirCon Service Center, så att den alltid finns nära till hands.

1.1 Servicelinje

Om du behöver ytterligare information om AirCon Service Center, utöver den som finns i bruksanvisningen, v.g. ta kontakt via vår servicelinje:

Tel: +49 (0) 25 72 / 8 79-1 91

1.2 Förklaring av symbolerna i bruksanvisningen

VARNING!
Säkerhetsanvisning för en farlig situation som, om den inte går att undvika, kan ge upphov till dödsfall eller allvarliga personskador.

AKTA!
Säkerhetsanvisning för en farlig situation som, om den inte går att undvika, kan ge upphov till en lindrig eller måttlig personskada.

OBSERVERA!
Anvisning för en situation som, om den inte går att undvika, kan ge upphov till materiella skador.

ANVISNING
Kompletterande information om användning av produkten.

Format	Betydelse	Exempel
Fett	Beteckningar som finns på enheten	Tryck på **ENTER**.
”Fett”	Meddelande på displayen	**”Automatisk process”**
• Text • Text	Uppräkning utan fast ordningsföljd	• säkerhetstryckvakt • övertrycksventil
1. Text 2. Text 3. Text	Arbetssteg, som måste genomföras i angiven ordningsföljd	1. Anslut apparaten. 2. Slå på apparaten. 3. Tryck på valknappen.
✓ Text	Resultat av arbetssteg.	✓ Enheten är redo att användas.
Text (**1**)	Komponentnummer så som de visas på översikten (sida 12 och sida 14)	Mata in önskad data med knappsatsen (**7**).
Text (**A**)	Komponentbeteckningar så som de visas på bilderna till arbetsstegen	Demontera filterpatronen (**E**) på vänster sida.

2 Säkerhet

Tillverkaren övertar inget ansvar för skador i följande fall:

- skador på produkten orsakade av mekanisk påverkan eller fel anslutningsspänning
- ändringar som utförts utan uttryckligt medgivande från tillverkaren
- ej ändamålsenlig användning

2.1 Allmänna säkerhetsanvisningar

VARNING!

- Beakta de nationella arbetsskyddsbestämmelserna.
- Beakta säkerhetsanvisningarna i den här bruksanvisningen.
- AirCon Service Center får endast användas av personal som kan styrka att de har genomgått lämplig teknisk utbildning och har kännedom om hur AirCon Service Center,kyl- och klimatanläggningar samt köldmedier fungerar och om deras grundläggande användningsprinciper.
- AirCon Service Center får endast repareras av personal som har godkänts av Dometic.
- Apparaten får endast användas för här angivet ändamål.

AKTA!

- Ändra eller bygg inte om något på AirCon Service Center.
- **Risk för personskada på grund av exploderande komponenter om de tillåtna temperaturgränserna överskrids**
  Transportera endast AirCon Service Center **utan** köldmedium för att förhindra övertryck.
- AirCon Service Center får **inte** lagras utomhus.
- När AirCon Service Center inte används ska man förvara service-slangarna i slangfacket.

2.2 Säkerhet vid drift av apparaten

VARNING!

- **Risk för personskada på grund av oplanerad eller ofrivillig tillkoppling av luftkonditioneringsapparaten**
  Koppla bort AirCon Service Center och bryt strömmen till nätkabeln innan något underhållsarbete utförs. Dra ut kontakten ur uttaget eller från AirCon Service Center.

- **Risk för brännskada på grund av kalla eller heta komponenter**
  Använd skyddshandskar.

AKTA!

- Använd aldrig AirCon Service Center om den uppvisar skador.
- Kontrollera att apparaten och serviceslangarna är oskadade och att alla ventiler är stängda före varje användning och före varje påfyllning av AirCon Service Center.
- Dra serviceslangarna på så sätt att de inte finns risk att personer snubblar.
- **Allvarliga personskador på grund av vältande eller nedfallande last**
  Handtaget ska inte användas för att lyfta apparaten. Förflytta endast AirCon Service Center på hjulen när den ska transporteras.
- Ställ alltid upp apparaten på ett jämnt underlag och lås fast framhjulen.
- Använd endast godkända köldmedieflaskor med säkerhetsventil för påfyllning av AirCon Service Center.
- Använd alltid huvudbrytaren på AirCon Service Center för tillkoppling och avstängning. Lämna inte enheten utan uppsikt när den tillkopplad.
- **Risk för personskada på grund av utsipprande vätskor**
  På grund av utrunna vätskor på golvet finns det risk att personer halkar och skadar sig.
  Torka genast bort utrunna eller droppande vätskor eller samla upp med ett lämpligt bindemedel.
  Avfallshantera dessa på ett miljövänligt sätt.

OBSERVERA!

- Använd inte apparaten i mycket fuktiga omgivningar.
- Använd inte apparaten utomhus vid regn.
- Använd inte apparaten i närheten av värmekällor (t.ex. Element) eller i direkt solljus.
- Använd endast köldmedium R-134a. Om det här köldmediet blandas med andra köldmedier kan det leda till skador på AirCon Service Center resp. på klimatanläggningen i fordonet.
- Kontrollera att det valda programmet har avslutats och att alla ventiler är stängda innan AirCon Service Center stängs av. Annars kan det rinna ut köldmedium.
- Om man ändrar på värden i menyerna ska man alltid anpassa dessa till uppgifterna i fordonet.
- Lås fast AirCon Service Center så at den inte rullar iväg genom att aktivera bromsspaken på framhjulen vid parkering.

2.3 Säkerhet vid hantering av köldmediet

AKTA!

- Använd personlig skyddsutrustning (skyddsglasögon och skyddshandskar) och undvik hudkontakt med köldmediet. Vid kroppskontakt med köldmediet försvinner värme ur kroppen, vilket gör att berörda platser på kroppen kan drabbas av köldskador eller förfrysa.
- Andas inte in ångor från köldmediet. Köldmedieångorna är visserligen inte giftiga, men de tränger undan det viktiga syret som behövs för andningen.
- Använd endast apparaten i väl ventilerade utrymmen.
- Använd **inte** köldmedium i lågt belägna utrymmen eller låg terräng (t.ex. monteringsgropar, dräneringsschakt). Köldmediet är tyngre än syre och tränger därför undan syret som är så viktigt för andningen. Om man arbetar i oventilerade monteringsgropar kan det uppstå syrebrist.

OBSERVERA!

- Vid drift, påfyllning eller tömning av köldmedier eller också i samband med reparations- eller servicearbeten ska man kontrollera att det inte sipprar ut köldmedium som kan hamna i miljön.

  På sätt skyddar vi miljön.

  Dessutom förhindrar man att arbetet med att identifiera läckor på fordonet eller apparaten försvåras eller blir omöjligt på grund av att det finns köldmedium kring AirCon Service Center.
- Vidta åtgärder så att utsipprande köldmedium inte hamnar i avloppssystemet.

ANVISNING

- I köldmedietillverkarens säkerhetsblad finns det särskild information om köldmediet R-134a, om säkerhetsåtgärder och om hur man skyddar personer och föremål.

2.4 Driftsmässiga åtgärder vid användning av apparaten

Operatören måste utarbeta en bruksanvisning för alla påfyllningsanläggningar ((AirCon Service Center) enligt TRG 402. De personer som hanterar apparaten måste sedan instrueras utifrån bruksanvisningen.

Operatören måste säkerställa att de anställda minst en gång om året instrueras i de nedanstående punkterna:

- särskilda faror vid hanteringen av trycksatta gaser
- säkerhetsbestämmelser för hanteringen av trycksatta gaser

- förebyggande hälsoåtgärder vid hantering av trycksatta gaser
- hur man använder apparaten och utför servicearbeten

Apparatens operatör måste säkerställa att personal som anlitas för att utföra service- och reparationsarbeten samt genomför läckageprovningar är certifierade för hantering av köldmedier och påfyllningsanläggningar.

Certifieringen och kunskaper om de rådande föreskrifterna och standardena kan inhämtas under en utbildning, t.ex. hos en hantverkskammare, industri- och handelskammare eller hos någon annan godkänd utbildningsaktör.

Operatören måste säkerställa att samtliga serviceslangar dras på så sätt de inte skadas i samband med att apparaten används.

2.5 Varningar på AirCon Service Center

Observera!
Beakta bruksanvisningen!

Anslut enheten endast till uttag med 230 V / 50 Hz växelström!

Skydda enheten mot regn!

Använd handskar vid hantering av köldmediet!

Använd skyddsglasögon vid hantering av köldmediet!

2.6 Säkerhetsanordningar

- Säkerhetstryckvakt: stänger av kompressorn när normalt drifttryck överskrids.
- Övertrycksventil: extra säkerhetsanordning för att förhindra att rör och behållare brister, om övertrycket skulle fortsätta att stiga trots tryckvakt.

3 Leveransomfattning

AirCon Service Center och medföljande tillbehör har kontrollerats noga före leveransen.

Före leveransen har AirCon Service Center besiktats med tanke på läckor.

Kontrollera, vid leveransen, att inga delar saknas och att alla delar är oskadade.

Informera genast företaget som har hand om transporten om delar saknas eller är skadade.

ASC 1300 G (Artikelnr. 9103301886)

Beteckning
Flaskventiladapter för WAECO-köldmedieflaskor
Adapter för 500 ml flaska för ny olja och UV-spårmedel
Försluten spilloljebehållare (500 ml)
Testflaska professionell oljecell (Daphne Hermetic-olja), 100 ml
Testflaska UV-additiv (för ca 10 gånger)
Skyddsglasögon/skyddshandskar
Bruksanvisning

ASC 2300 G (Artikelnr. 9103301887)

Beteckning
Flaskventiladapter för WAECO-köldmedieflaskor
Adapter för 500 ml flaska för ny olja och UV-spårmedel
Försluten spilloljebehållare (500 ml)
Testflaska professionell oljecell (Daphne Hermetic-olja), 100 ml
Testflaska UV-additiv (för ca 10 gånger)
Skyddskåpa
Skyddsglasögon/skyddshandskar
Bruksanvisning

ASC 3300 G (Artikelnr. 9103301892)

Beteckning
Flaskventiladapter för WAECO-köldmedieflaskor
Adapter för 500 ml flaska för ny olja och UV-spårmedel
Försluten spilloljebehållare (500 ml)
Ester SE 55-olja, 500 ml
Skyddskåpa
Skyddsglasögon/skyddshandskar
Bruksanvisning

4 Tillbehör

Följande tillbehör finns tillgängliga (ingår inte i leveransen):

Beteckning	Artikel-nr
PAG-flaska ISO 46, 500 ml	8887200013
PAG-flaska ISO 100, 500 ml	8887200014
Flaska med UV-spårmedel, 500 ml	TP-3820-500
Adapter för 500 ml flaska för ny olja och UV-spårmedel	4440600026
Oljebehållare för en annan sorts olja, 250 ml	4440600034
Spilloljebehållare, 500 ml	4440600033
Reservfilter för underhåll	4440400009
Fyllningscylinder 4,4 kg som ackumulator för köldmedium	8885200003
Skyddskåpa	4445900081
Förrådsflaska för tracer-påfyllningsanordning, 236 ml	TP-3820-0008
Förrådsflaska för tracer-påfyllningsanordning, 475 ml	TP-3820-0016
Reservpappersrulle för skrivare (termopapper) (VPE 4)	4445900088
Skyddsglasögon	8885400066
Skyddshandskar	8885400065
Vakuumpumpsolja, 1000 ml	8887200018
Denso ND8-olja, 500 ml	8887200021

5 Ändamålsenlig användning

AirCon Service Center är avsedd för underhåll av fordonsklimatanläggningar. Enheten är avsedd för professionell användning.

AirCon Service Center får endast användas av personer som har kännedom om och erfarenhet av underhåll av klimatanläggningar.

AirCon Service Center får endast användas till underhåll av klimatanläggningar i vilka köldmediet R-134a används.

6 AirCon Service Center, översikt

6.1 Framsidan

1 Lågtrycksmanometer

2 Statuslampa röd ”påfyllning”

3 Statuslampa blå ”evakuering”

4 Statuslampa grön ”utsugning”

5 Högtrycksmanometer

6 Display

7 Knappsats

8 Frontskärm

9 Låsbara framhjul

10 Serviceslang, lågtrycksanslutning (blå)

11 Serviceslang, högtrycksanslutning (röd)

12 Servicekoppling för högtrycksanslutning (röd)

13 Servicekoppling för lågtrycksanslutning (blå)

14 Skrivare

15 USB-anslutning

16 Måttenheter

6.2 Bak- och sidovy

6.2.1 ASC 1300 G, ASC 2300 G

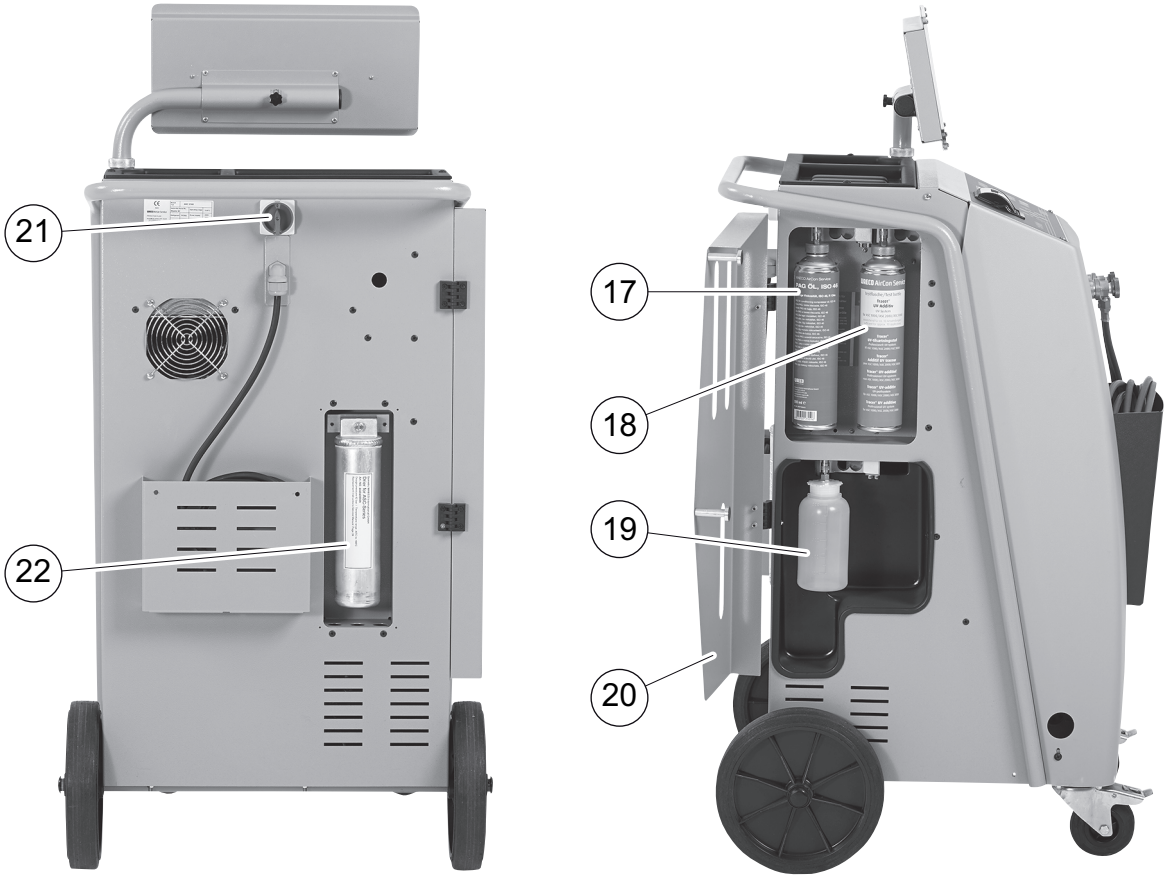

17 Behållare för ny olja (500 ml)

18 Behållare för spårmedel (500 ml)

19 Behållare för spillolja

20 Lucka

21 Huvudbrytare

22 Torkarfilter

6.2.2 ASC 3300 G

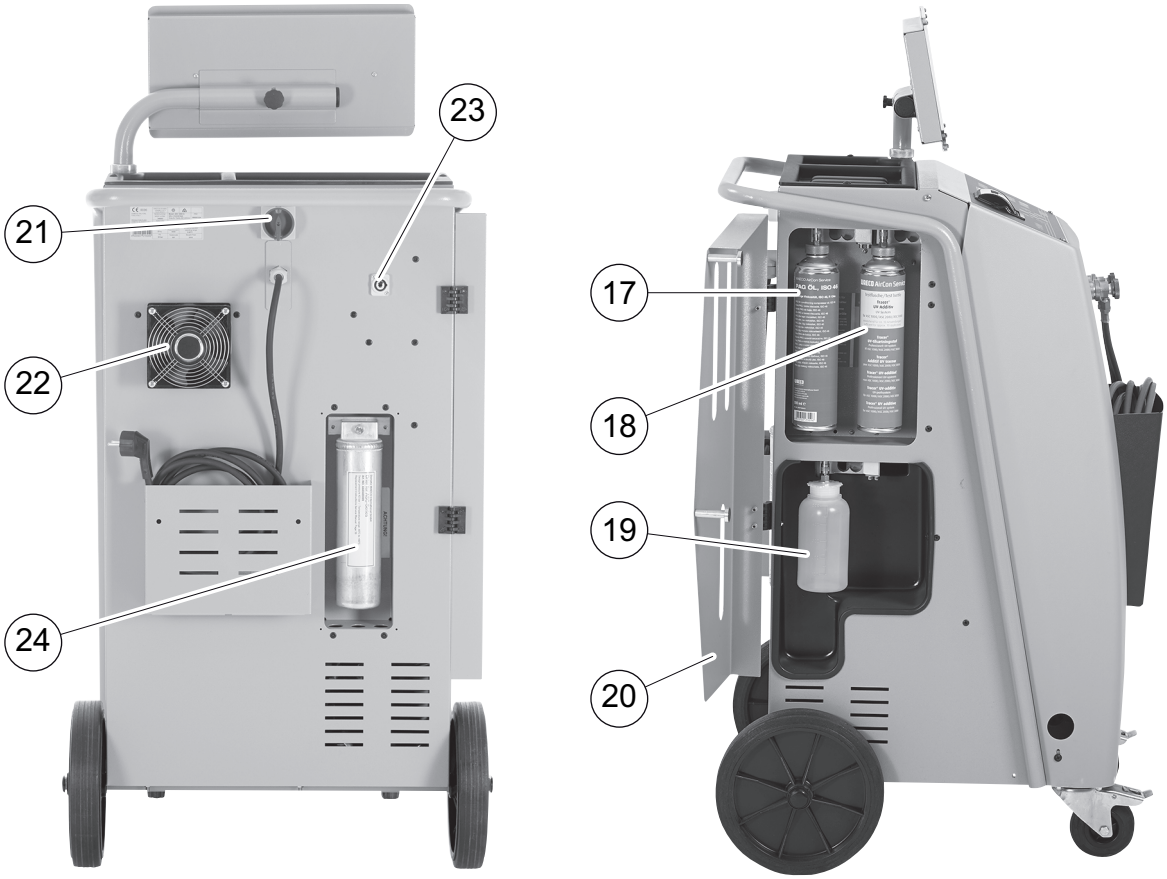

17 Behållare för ny olja (500 ml)

18 Behållare för spårmedel (500 ml)

19 Behållare för spillolja

20 Lucka

21 Huvudbrytare

22 Fläkt

23 Uttag för utvändigt värmeband (tillval)

24 Torkarfilter

7 Den första igångsättningen

7.1 Ställa upp och slå på

1. Kör AirCon Service Center till arbetsplatsen och lås framhjulen (**9**).

ANVISNING
Under användningen måste enheten stå på en vågrät, jämn yta; annars genomförs inte mätningarna korrekt.

2. Anslut AirCon Service Center till elnätet.
3. Ställ huvudbrytaren (**21**) på I för att starta enheten.
   På displayen (**6**) visas programvarans versionsnummer några sekunder:

```
Dometic WAECO
ASC2300G          SW          AS230107
                  DB          lhd11802
SN 230000         LF          R1340062
```

”SW”: Programvaruversion
”DB”: Databas
”SN”: Serienummer
”LF”: Talfil

✓ Sedan genomför AirCon Service Center ett självtest:

```
Programvarutest
Vänta!
```

✓ AirCon Service Center visar följande när starprocessen avslutas:
– ASC 1300 G:

```
Köldmedium              g.        4820


11:56:35                     10/03/15
```

– ASC 2300 G/ASC 3300 G:

```
Köldmedium              g.        4820
PAG olja                ml         375
Spårmedel               ml         313
11:56:35                     10/03/15
```

7.2 Stand-by-meny

På stand-by-menyn finns information om aktuella mängder samt om tids-inställningarna på AirCon Service Center.

Nu visas:

- mängden köldmedium
- **Gäller endast ASC 2300 G/ASC 3300 G:** Mängden ny olja
- **Gäller endast ASC 2300 G/ASC 3300 G:** Mängden spårmedel
- klockslag
- datum

7.3 Språkval

1. Tryck på ↑ eller ↓ för att komma till startmenyn.
2. I startmenyn, använd pilknapparna och välj ↑ eller ↓ **”Fler val”**:

```
Fullautomatisk      □
Automatisk process  □
Fler val            ■
ENTER-OK            ↕
```

3. Bekräfta med **ENTER**.
4. Välj ↓ **”Service”**.
5. Bekräfta med **ENTER**.
6. Mata in lösenordet **”5264”**.
7. Välj önskat språk med ↑ eller ↓.
8. Bekräfta med **ENTER**.
9. Tryck på **STOP**. Det valda språket är aktivt och stand-by-menyn visas.

7.4 Aktivera företagsdata

Företagsdata skrivs ut tillsammans med varje serviceprotokoll.

1. I startmenyn, använd pilknapparna och välj ↑ eller ↓ **”Fler val”**:

```
Fullautomatisk      □
Automatisk process  □
Fler val            ■
ENTER-OK            ↕
```

2. Bekräfta med **ENTER**.
3. Välj ↓ **”Service”**.
4. Bekräfta med **ENTER**.
5. Mata in lösenordet **”3282”**.
6. Företagsdata visas på displayens (**6**) tredje rad.

   Det går att mata in fem rader med vardera 20 tecken.

   På displayen anges numret på den visade företagsdataraden efter meddelandet **”Ange företagsdata”** (**”01”** till **”05”**).

   Välj önskad rad med knapparna ↑ eller ↓.
7. Mata in önskade data med knappsatsen (**7**) och pilknapparna:

   Tryck på info-knappen (A/a) för att växla mellan stora och små bokstäver.

   Tryck kort på knappen **C** för att radera ett tecken åt gången.

   Håll knappen **C** nedtryckt för att radera den visade raden.
8. Bekräfta med **ENTER**.
9. Tryck på **STOP**. Inställda data är aktiva.
10. Tryck på **STOP** igen för att återgå till stand-by-menyn.

7.5 Ställa in klockan och datum

Datum och klockslag skrivs ut tillsammans med företagsdatan på varje serviceprotokoll.

1. I startmenyn, använd pilknapparna och välj ↑ eller ↓ **”Fler val”**:

```
Fullautomatisk      □
Automatisk process  □
Fler val            ■
ENTER-OK            ↕
```

2. Bekräfta med **ENTER**.
3. Välj ↓ **”Service”**.
4. Bekräfta med **ENTER**.
5. Mata in lösenordet **”8463”**.
6. Mata in önskad data med knappsatsen och pilknapparna.
7. Bekräfta med **ENTER**.
8. Tryck på **STOP** för att återgå till stand-by-menyn.

7.6 Ändra förinställda värden

AirCon Service Center har förinställda värden för de viktigaste servicearbetena. De här värdena visas automatiskt när en meny aktiveras.

Följande förinställda värden kan anpassas (ändras):

Parameter	Förinställt från fabrik
Tryckökning kontrolltid min.	5
Vakuum tid min.	20
Vakuum kontroll min.	4
Ny olja ml (extramängd)	5
Spårmedel ml	7
Fyllnadsmängd g	500
Skriva ut återvunnen mängd?	Ja

1. I startmenyn, använd pilknapparna och välj ↑ eller ↓ **”Fler val”**:

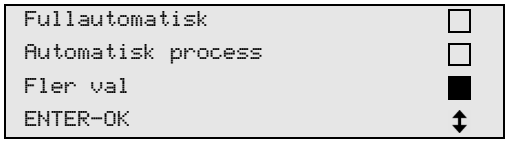

2. Bekräfta med **ENTER**.
3. Välj ↓ **”Service”**.
4. Bekräfta med **ENTER**.
5. Mata in lösenordet **”7388”**.
6. Mata in önskad data med knappsatsen och pilknapparna.
7. Bekräfta med **ENTER**.
8. Tryck på **STOP** för att återgå till stand-by-menyn.

7.7 Sätta in behållare för olja och spårmedel

Den aktuella mängden visas i stand-by-menyn.

1. Öppna luckan (**20**) på den vänstra sidan och sätt behållarna på snabblåsen:
   – Behållare för ny olja (**17**)
   – Behållare för spårmedel (**18**) och
   – Spilloljebehållare (**19**)

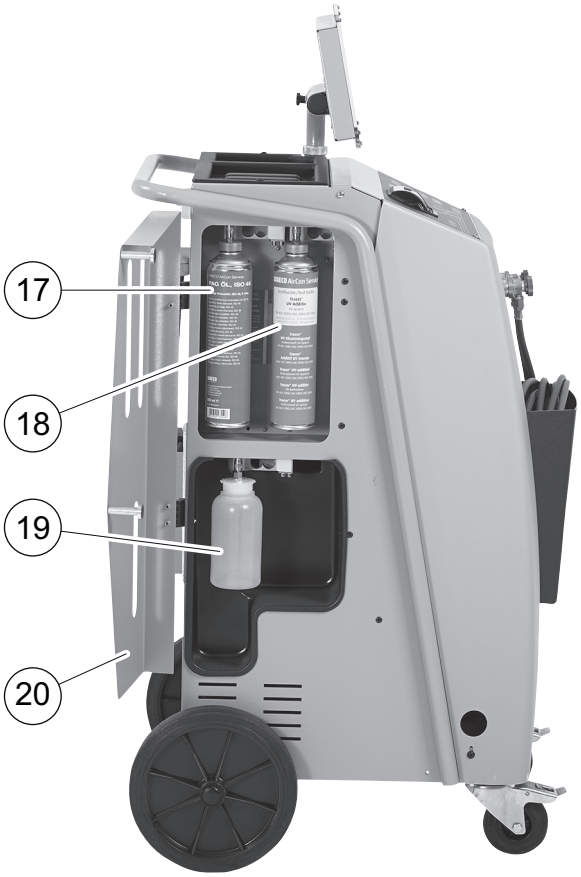

2. Stäng luckan (**20**).
3. Mata in storleken på behållarna för ny olja och spårmedel (se kapitel ”Ange storlek på behållare (gäller bara ASC 2300 G/ASC 3300 G)” på sidan 21).

7.8 Ange storlek på behållare (gäller bara ASC 2300 G/ASC 3300 G)

För ny olja och spårmedel kan man använda behållare på 150 ml (**A**), 250 ml (**B**) eller 500 ml (**C**) (tillbehör). Behållarnas storlek måste matas in på AirCon Service Center.

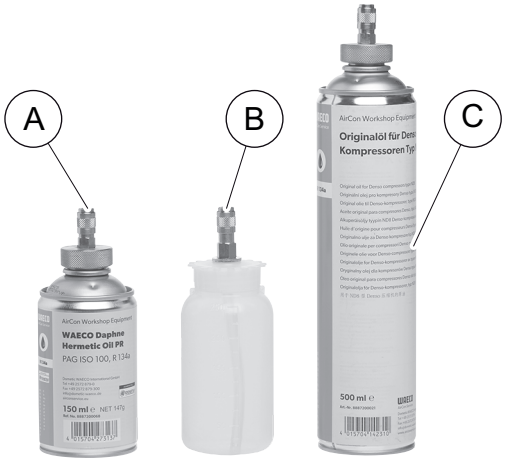

1. I startmenyn, använd ↑ eller ↓ och välj **”Fler val”**:

```
Fullautomatisk        □
Automatisk process    □
Fler val              ■
ENTER-OK STOP-EXIT    ↕
```

2. Bekräfta med **ENTER**.
3. Välj ↓ **”Service”** med pilknappen.

```
Analyserar Gas        □
Hybrid Service        □
Service               ■
ENTER-OK STOP-EXIT    ↕
```

4. Bekräfta med **ENTER**.
5. Mata in lösenordet **”2688”**.
6. Aktivera önskat fält med pilknapparna (de mörka fälten är aktiverade).

```
Oljeflaska
150ml ■   250ml □   500ml □
Spårmedelsflaska
150ml □   250ml □   500ml ■
```

7. Bekräfta med **ENTER**.
8. Tryck på **STOP** för att återgå till stand-by-menyn.

7.9 Påfyllning av den integrerade köldmedie-behållaren

När AirCon Service Center används för första gången måste den integrerade köldmediebehållaren fyllas på med minst 5 000 g köldmedium (ur en extern flaska).

ANVISNING
Beakta uppgifterna på köldmedieflaskorna.

Den aktuella mängden visas i stand-by-menyn.

Det finns tre olika sorters köldmedieflaskor:

- Köldmedieflaskor utan stigrör
  Dessa köldmedieflaskor är försedda med **en** anslutning.
  Vid påfyllning av AirCon Service Center måste anslutningen sitta nedåt (flaskan ska stå upp och ned).
- Köldmedieflaskor med stigrör
  Dessa köldmedieflaskor är försedda med **en** anslutning.
  Vid påfyllning av AirCon Service Center måste anslutningen sitta uppåt (flaskan ska stå upprätt).
- Köldmedieflaskor med stigrör:
  De här köldmedieflaskorna har **två** anslutningar. För påfyllning av AirCon Service Center ska anslutningen med märkningen **L** (= liquid/flytande) användas.
  Vid påfyllning av AirCon Service Center måste anslutningen sitta uppåt (flaskan ska stå upprätt).

1. I startmenyn, använd pilknapparna och välj ↑ eller ↓ **”Fler val”**:

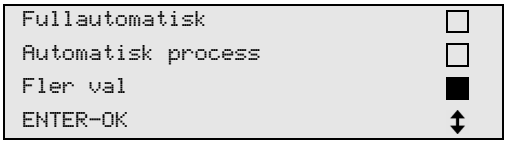

2. Bekräfta med **ENTER**.
3. Välj ↑ eller ↓ **”Fyllning int. flaska”**:

4. Bekräfta med **ENTER**.

5. Följ sedan anvisningarna här och på displayen:

```
Anslut HP slang
till externa flaskan
öppna sedan ventilen
ENTER-OK STOP-EXIT
```

Bekräfta med **ENTER**.

```
Ange mängd att fyll
internt. Bekräfta!
                        g.      13620
ENTER-OK         STOP-EXIT
```

Displayen visar max. påfyllningsbar köldmediemängd.

Ange önskad mängd och bekräfta med **ENTER**.
Den interna köldmediebehållaren fylls på.

När påfyllningen har avslutats hörs en signal.
Stäng ventilerna och bekräfta med **ENTER**.

6. Efter påfyllningen visas köldmediemängden i den integrerade behållaren. Tryck på **STOP** för att lämna menyn.
Tryck på **STOP** en gång till för att komma till stand-by-menyn. Enheten är driftklar.

8 Användning

OBSERVERA!
När klimatservice utförs måste motorn och klimatanläggningen vara avstängda.

8.1 Bortkoppling vid reparation, nödsituationer och felfunktioner

1. Stäng av apparaten med huvudbrytaren och dra ut stickkontakten för att säkerställa att apparaten är spänningsfri vid reparation.
2. Stäng av apparaten med huvudbrytaren för att stänga av den i en nödsituation eller vid felfunktion.

8.2 Automatisk process

ANVISNING
Med menyn **”Automatisk process”** genomförs en helautomatisk klimatservice. Man måste bara mata in fyllningsmängden enligt fyllmängdsskylten i fordonet eller enligt databasen.
Med menyn **”Automatisk start”** genomförs följande steg automatiskt efter varandra:

- Uppsugning av köldmedium
- Återvinning av köldmedium (renhet motsvarar SAE J 2099)
- Kontroll av tryckökning
- Tömning av spillolja
- Evakuering av anläggningen
- Täthetskontroll/vakuumkontroll
- Påfyllning av ny olja i rätt mängd
- Påfyllning av spårmedel
- Påfyllning av köldmedium

Efter varje process skrivs ett serviceprotokoll ut. Efterföljande process startas endast om föregående avslutats utan fel.

1. Anslut först AirConServiceCenters sercviceslangar till fordonets klimatanläggning och öppna servicekopplingarna.
2. Tryck på ↑ eller ↓ för att komma till startmenyn.
3. I startmenyn, använd pilknapparna och välj ↑ eller ↓ **”Fullautomatisk”**:

```
Fullautomatisk        ■
Automatisk process    □
Fler val              □
ENTER-OK              ↕
```

4. Bekräfta med **ENTER**.

5. Mata in fordonsdata med knappsatsen (**7**) och pilknapparna.
6. Bekräfta med **ENTER**.
7. Mata in fyllmängden med köldmedium.

   Mata in värdet enligt fyllmängdsskylten i fordonet, värdet matas in med knappsatsen (**7**) och pilknapparna. Det går även att använda AirCon Service Centers databas.

OBSERVERA!
I tveksamma fall ska mängden som anges på fyllmängdsskylten i fordonet användas.

```
Personal DB                    ■
ALFA ROMEO                     □
ASTON MARTIN                   □
AUDI                           □
```

```
AUDI A8 (4D_)
                        g.      775
1994-11.1997
                                ↕
```

8. Välj önskat fordon med pilknapparna och bekräfta med **ENTER**.

✓ Hämta information om oljemängd och oljesorter genom att trycka på knappen **”i”** i databasläget; informationen visas då på displayen (**6**).

```
PAG ISO 46              ml        250
WAECO CODE:
250cc                     8887200001
50cc                      8887200013
```

9. Använd pilknapparna ↑ eller ↓ för att välja om klimatanläggningen är försedd med två anslutningar (hög- och lågtryck) eller bara en (högtryck eller lågtryck).

```
Ansluten via     HP/LP         ■
Ansluten via     HP            □
Ansluten via     LT            □
ENTER-OK STOP-EXIT             ↕
```

   Bekräfta med **ENTER**.

✓ Den helautomatiska klimatservicen startas.

✓ När klimatservicen har avslutats visas en uppmaning att koppla loss AirCon Service Centers serviceslangar (**10**) och (**11**) från klimatanläggningen.

10. Koppla bort serviceslangarna (**10**) och (**11**), bekräfta med **ENTER**.

    Serviceslangarna töms. Enheten är nu driftklar igen.
11. Skruva på klimatanläggningens ventillock på anslutningarna.

8.3 Användarkoder

Med hjälp av användarkoder kan man skydda servicestationen mot obehörig användning. När funktionen är aktiverad måste en kod anges för att kunna använda anläggningen. Koden ska anges efter att anläggningen startats. Det går att anlägga upp till 10 olika användarkonton med individuella koder.

8.3.1 Skapa användarkoder

1. I startmenyn, använd pilknapparna och välj ↑ eller ↓ **”Fler val”**:

```
Fullautomatisk
Automatisk process
Fler val
ENTER-OK
```

2. Bekräfta med **ENTER**.
3. Använd pilknappen och välj ↓ **”Service”**, bekräfta med **ENTER**:

```
Spolning
Nollställning våg
Service
ENTER-OK STOP-EXIT
```

4. Ange lösenordet **”9786”** och bekräfta med **ENTER** för att komma till administratörsmenyn **”ADM”**:

```
Service

                    ----
```

5. Ange administratörskod **”0000”** (fabriksinställning) och bekräfta med **ENTER**:

```
Insert ADM Code

                    ----
```

ANVISNING
Av säkerhetsskäl måste en ny administratörskod som inte är **”0000”** väljas eftersom hela funktionen annars inaktiveras igen.
Med administratörskoden kan man registrera flera användare.

6. Ange ny administratörskod:

```
ADM AREA
Insert new code

                    ----
```

7. Bekräfta den nya administratörskoden:

```
ADM AREA
Confirm new code
                    ----
```

8. Använd pilknapparna ↑ eller ↓ för att välja användare:

```
ADM AREA
User number                1
```

9. Skapa den individuella användarkoden med fyra tecken (om en kod skapas här kan enheten endast användas med denna kod).

```
ADM AREA
User number                1
Insert new code
                    ----
```

10. Bekräfta den nya användarkoden:

```
ADM AREA
User number                1
Confirm new code
                    ----
```

ANVISNING
Använd den gula infoknappen för att växla mellan gemener och versaler.

11. Ange det tillhörande användarnamnet och bekräfta med **ENTER**:

```
ADM AREA
User number                1
User name
Max Mustermann
```

```
ADM AREA
User number                1
Max Mustermann
```

ANVISNING
Användarkontot har skapats och menyn återgår till listan över användare. Du kan skapa fler användarkonton eller lämna menyn genom att trycka på **STOP**.

8.3.2 Ange användarkod

När servicestationen startas visas information om enheten på displayen. Om användarkoder används måste en kod anges för att kunna börja arbeta med stationen.

1. Ange den aktuella användarkoden.

```
ENTER USER CODE

                    ----
```

Om en felaktig användarkod anges visas följande felmeddelande.

```
WRONG CODE
```

Om korrekt kod anges aktiveras stationen. Användarens namn visas:

```
Max Mustermann
```

8.4 Skapa personlig databas

I denna databas kan upp till 100 kundspecifika fordon med tillhörande påfyllningsmängder sparas.

1. I startmenyn, använd pilknapparna och välj ↑ eller ↓ **”Fullautomatisk”**:

```
Fullautomatisk                ■
Automatisk process            □
Fler val                      □
ENTER-OK                      ↕
```

2. Bekräfta med **ENTER**.
3. Bekräfta med **ENTER** efter att fordonets registreringsnummer har angetts (kan även friges).

```
Bilmodell
Reg nr:
```

4. Använd pilknapparna ↑ eller välj ↓ **”Databas”** och bekräfta med **ENTER**.

```
Fyllnadsmän.          g        500

Databas                       ■
ENTER-OK STOP-EXIT            ↕
```

5. Välj **”Personal DB”** och bekräfta med **ENTER**.

```
Personal DB                   ■
ALFA ROMEO                    □
ASTON MARTIN                  □
AUDI                          □
```

6. Använd pilknapparna ↑ eller ↓ för att välja post för denna tomma databas. Bekräfta med **ENTER**.

```
                      0       ■

                      1       □
```

7. Tryck på den gula **”Info”**-knappen för att ändra posterna.

```
                              0

                 g     ---    0
i-DB set
```

8. Ange fordonsdata (modell, typ) i de tomma fälten och bekräfta med **ENTER**.

```
____________                  0
____________________
____________     g     ___    0
```

9. Ange köldmediemängd och bekräfta med **ENTER**.

```
AUDI                                0
A4 (8E)
2000 - 2004       g.     500
```

✓ Posten har skapats.

```
AUDI              0                ■
A4 (8E)
                  1                □
```

Nu kan du skapa ytterligare en post (välj med pilknapparna, sedan enligt beskrivning) eller lämna menyn genom att trycka på **STOP**-knappen.

8.5 Överföra uppgifter om köldmedieförbrukning till USB-minne

Efter varje avslutad uppsugning eller påfyllning (enskild process eller helautomatisk) lagrar stationen samtliga data om detta i det interna minnet. Från all denna data kan man skapa en rapport som kan överföras till en USB-sticka.

ANVISNING
USB-minnet måste vara formaterat med filsystemet FAT32.

Rapporterna sparas i två format:

- som HTML-fil (kan öppnas med valfri webbläsare)
- som XLS-fil (kan öppnas med Microsoft Excel)

ANVISNING
Rapporten kan innehålla den egna logotypen (t.ex. verkstadens logotyp) om en bildfil med följande egenskaper kopieras till USB-minnet:
- Filformat: JPEG-format
- Filnamn: logo.jpg (skiftlägeskänsligt)
- Bildstorlek: 370 x 50 pixlar

Företagets adress på rapporten hämtas från stationen (se kapitel ”Aktivera företagsdata” på sidan 18).

8.5.1 Rapport efter årsskifte

Efter årsskiftet meddelar stationen att de data som lagrats det föregående året ska överföras till ett USB-minne. Om du överför data från det föregående året till ett USB-minne raderas dessa därefter från det interna minnet.

1. Sätt in USB-minnet i USB-uttaget (**15**).
2. Följ anvisningarna på displayen.

8.5.2 Manuell rapport

Du kan när som helst överföra en månads- eller årsrapport till ett USB-minne.

1. Sätt in USB-minnet i USB-uttaget (**15**).
2. I startmenyn, använd pilknapparna och välj ↑ eller ↓ **”Fler val”**:

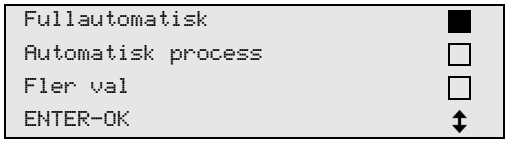

3. Bekräfta med **ENTER**.
4. Använd pilknappen och välj ↓ **”Service”**, bekräfta med **ENTER**:
5. Ange lösenordet och bekräfta med **ENTER**.
   – **”4910”:** Månadsrapport
   – **”4918”:** Årsrapport

   Om inget USB-minne har satts in eller om det inte kan läsas visas **”Error 52”**.
6. Använd pilknapparna ↑ eller ↓, välj önskad post och bekräfta med **ENTER**.
7. Följ anvisningarna på displayen.
8. Tryck på **STOP** för gå till den föregående menyn.

8.6 Visa värden för köldmedieförbrukning på displayen

Stationen sparar data för påfylld och uppsugen mängd köldmedium. Denna information kan skrivas ut som månads- eller årsöversikt.

1. I startmenyn, använd pilknapparna och välj ↑ eller ↓ **”Fler val”**:

```
Fullautomatisk      □
Automatisk process  □
Fler val            ■
ENTER-OK            ↕
```

2. Bekräfta med **ENTER**.
3. Använd pilknappen och välj ↓ **”Service”**, bekräfta med **ENTER**:

```
Spolning            □
Nollställning våg   □
Service             ■
ENTER-OK STOP-EXIT  ↕
```

4. Ange lösenord **”9051”** och bekräfta med **ENTER**:

```
Service

                ----
```

5. Använd pilknapparna ↑ eller ↓, välj år och bekräfta med **ENTER**:

```
2020                ■
```

Exempel

```
Tömt R134a från AC
Total                    2020
g.                      18650
↵PRINT STOP-EXIT
```

”Från klimatanläggningar” visar mängden uppsuget köldmedium. I detta exempel sögs sammanlagt 18 650 g upp med stationen under 2020.

Använd pilknappen ↓ för att visa total mängd för påfyllt köldmedium under det motsvarande året:

```
Påfyllt i A/C
Total                    2020
g.                       9000
↵PRINT STOP-EXIT
```

Tryck på pilknappen ↓ för att visa månadsöversikten på displayen:

```
Tömt R134a från AC
                      01/2020
g.                       2400
↵PRINT STOP-EXIT
```

I detta exempel sögs 2 400 g köldmedium upp i januari 2020.

På månadsöversikten visas påfylld och uppsugen mängd växelvis.

Översikten kan när som helst skrivas ut genom att trycka på **ENTER**. Tryck på **STOP** för att lämna översikten.

8.7 Klimatanläggningstest utan köldmedieservice

ANVISNING
Klimatanläggningstestet kan endast utföras på fordon som har en lågtrycks- och en högtrycksanslutning, eller endast en lågtrycksanslutning.

Om endast en funktionstest utförs på fordonets klimatanläggning utan att köldmedium sugs ut och återvinns, saknas det köldmediet, som finns i klimataggregatets serviceslangar, i klimatanläggningen efter testen. Med menypunkten **”Klimatanläggningstest”** kompenseras denna förlust.

ANVISNING
För de hittillsvarande standardprocessna **”Automatisk process”** eller **”Manuell process”** sker redan en kompensation av mängden för klimatserviceslangarna, så att det avslutande funktionstesten för klimatanläggningen genomförs som vanligt (klimatserviceslangarna töms av enheten).

1. Koppla samman AirConServiceCenters anslutningar med fordonets klimatanläggning och öppna dem.
2. Starta fordonsmotorn och slå på klimatanläggningen.
3. Tryck på ↑ eller ↓ för att komma till startmenyn.
4. I startmenyn, använd pilknapparna och välj ↑ eller ↓ **”Fler val”**:

```
Fullautomatisk      □
Automatisk process  □
Fler val            ■
ENTER-OK            ↕
```

5. Bekräfta med **ENTER**.
6. Välj med pilknappen ↑ eller ↓ **”Klimatanläggningstest”**:

```
Funktionstest A/C   ■
Service             □

ENTER-OK STOP-EXIT
```

✓ Nu visas en uppmaning att kontrollera klimatanläggningen:

```
Kontrollera A/C
systemet!

STOP-EXIT
```

7. Kontrollera klimatanläggningens hög- och lågtryck enligt tillverkarens uppgifter.

8. Tryck på **STOP** för att avsluta testet.

```
Koppla ifrån HP
slangen från
fordonet
ENTER-OK
```

9. Stäng HT-snabbkopplingen och koppla bort den från klimatanläggningen.

ANVISNING
Om du har stängt av fordonsmotorn för att koppla bort HT-snabbkopplingen: starta motorn igen och slå på klimatanläggningen.

✓ Följande meddelanden visas på displayen.

```
Vänta!
Töm
serviceslangarna!
```

```
Processen klar!


STOP-EXIT
```

10. Tryck på knappen **STOP** för att avsluta klimatanläggningstestet.

8.8 Manuell process

ANVISNING
Med menyn **”Manuell process”** genomförs klimatservicen steg för steg. Samma process kan genomföras som i driftläget automatisk process, men det är möjligt att hoppa över manuell process. Dessutom kan, med knappsatsen, värdena matas in separat till varje process. I den här menyn kan även fordonsdata matas in för serviceprotokollet.

I menyn **”Manuell process”** kan följande process utföras en och en:

- Tömma klimatanläggningen (återvinning): uppsugning, återvinning av köldmediet, kontroll av tryckökningen, avtappning av spillolja.
- Vakuum process: Evakuering av anläggning, täthetskontroll/vakuumkontroll.
- Fyllning: påfyllning av ny olja, spårmedel och köldmedium.
- Välj anslutningar: Klimatanläggningen är försedd med en hög- och lågtrycksanslutning, eller bara en högtrycks- eller lågtrycksanslutning

Efter varje process skrivs ett serviceprotokoll ut.

1. Koppla samman AirConServiceCenters anslutningar med fordonets klimatanläggning och öppna dem.
2. I startmenyn, använd pilknapparna och välj ↑ eller ↓ **”Automatisk process”**:

```
Fullautomatisk        □
Automatisk process    ■
Fler val              □
ENTER-OK              ↕
```

3. Bekräfta med **ENTER**.
4. Ange fordonsdata och bekräfta med ENTER.

8.8.1 Uppsugningsprocess

1. Välj inställningar och bekräfta med **ENTER**.

```
Återvinning av                    Ja
A/C systemet?                    Nej

ENTER-OK STOP-EXIT                ↕
```

2. Om **”Återvinningsfas”** har valts, ange önskad väntetid för tryckökningen i nästa meny (standard 5 minut) och bekräfta med **ENTER**, gå annars vidare vid kapitel ”Vakuumprocess” på sidan 38.

```
Testar om det finns
gas i A/C:n
                        min.       5
ENTER-OK STOP-EXIT
```

ANVISNING
Väntetiden syftar till att eventuellt kvarvarande köldmedium kan förångas och därefter sugas upp. Det kvarvarande köldmediet som förångas utlöser en tryckökning.

8.8.2 Vakuumprocess

1. Välj inställningar och bekräfta med **ENTER**.

```
Vakuum process ?                Ja
                               Nej

ENTER-OK STOP-EXIT              ↕
```

2. Om **”Vakuumprocess”** har valts, ange önskad vakuumtid (standardvärde 20 min). Gå annars vidare till kapitel ”Påfyllning” på sidan 39.
3. Ange önskad vakuumkontrolltid med pilknappen ↓.
4. Bekräfta de båda inställningarna med **ENTER**.

```
Vakuum tid              min.    20
Vakuum kontroll
                        min.     4
ENTER-OK STOP-EXIT              ↕
```

ANVISNING
Vakuumpumpen tömmer klimatanläggningen helt. Detta syftar till att avlägsna eventuellt kvarvarande gaser och fukt och förbereda klimatanläggningen för påfyllning.

8.8.3 Påfyllning

1. Välj inställningar och bekräfta med **ENTER**.

```
Fyllning?                    Ja
                            Nej

ENTER-OK STOP-EXIT            ↕
```

2. Om **”Påfyllning av klimatanläggning”** har valts, ange önskade värden. Gå annars vidare till kapitel ”Välja anslutningar” på sidan 40.
3. Ange mängd köldmediumolja.
4. Tryck på pilknappen ↓.
5. Ange mängd förbrukningsmaterial.
6. Tryck på pilknappen ↓.
7. Ange mängd köldmedium.
8. Bekräfta alla inställningar med **ENTER**.

```
PAG olja                ml    5
Spårmedel               ml    7
Köldmedium            g.    500
ENTER-OK STOP-EXIT           ↕
```

ANVISNING

- Om köldmedium sugs upp i samma processförlopp räknas mängden ny olja som extra påfyllningsmängd som läggs till den mängd spillolja som tidigare sugits upp. Om detta värde ställs in på 0 fylls exakt samma mängd olja på som tidigare sugits upp.
- För att fylla på ny olja eller spårmedel måste en vakuumprocess genomföras i samma processförlopp. Om ingen vakuumprocess har valts kan endast köldmedium väljas i påfyllningsmenyn.

8.8.4 Välja anslutningar

1. Välj parametrar enligt befintliga anslutningar:
   – Klimatanläggningen är försedd med en hög- och lågtrycksanslutning:
     Välj **LT/HT**.
   – Klimatanläggningen är endast försedd med en högtrycksanslutning: Välj **HT**.
   – Klimatanläggningen är endast försedd med en lågtrycksanslutning: Välj **LT**.
2. Bekräfta med **ENTER**.

```
Ansluten via     HP/LP   ■
Ansluten via     HP      □
Ansluten via     LT      □
ENTER-OK STOP-EXIT       ↕
```

3. Starta processerna med **ENTER** när alla inställningar har genomförts.

```
Starta processen?

ENTER-OK STOP-EXIT
```

8.8.5 När klimatservicen har avslutats

✓ När klimatservicen har avslutats visas en uppmaning att koppla loss AirCon Service Centers serviceslangar från klimatanläggningen.

1. Koppla bort serviceslangarna (**10**) och (**11**), bekräfta med **ENTER**.

✓ Serviceslangarna töms. Enheten är nu driftklar igen.

2. Skruva på klimatanläggningens ventillock på anslutningarna.

8.9 Spola klimatanläggningen

ANVISNING
Med menyn **”Spolning”** spolas klimatanläggningen med färskt köldmedium. Detta görs framför allt för att byta förbrukad kompressorolja eller avlägsna metalliska rester ur anläggningen.
Före spolningen måste köldmediet sugas upp ur fordonets klimatanläggning. Sedan måste de delar som inte kan spolas (till exempel kompressor och filter) kopplas bort från kylkretsloppet. De delar som ska spolas kopplas därefter samman med AirCon Service Centers servicekopplingar via speciella adaptrar så att de bildar ett spolningskretslopp.

1. Koppla samman AirCon Service Centers anslutningar med fordonets klimatanläggning och öppna dem.
2. I startmenyn, använd pilknapparna och välj ↑ eller ↓ **”Automatisk process”**:

Fullautomatisk	☐
Automatisk process	■
Fler val	☐
ENTER-OK	↕

3. Bekräfta med **ENTER**.
4. Mata vid behov in önskade data med knappsatsen (**7**) och bekräfta med **ENTER**.
   Om inga data ska matas in; tryck på **ENTER** för att gå till nästa programsteg.
5. Välj **”Återvinningsfas”** (vald inställning blinkar) och bekräfta med **ENTER**.
6. Mata in **1** minut vid **”Tryckökning kontrolltid”** och bekräfta med **ENTER**.
7. Ställ in **Nej** för **”Vakuum process”** (vald inställning blinkar) och bekräfta med **ENTER**.
8. Ställ in **Nej** för **”Fyllning”** (vald inställning blinkar) och bekräfta med **ENTER**.
9. Välj **”Starta process”** med **ENTER**.
10. Koppla loss stationen från fordonet när köldmediet har sugits upp.
11. Koppla bort delarna som inte kan spolas från kylkretsloppet. Det är till exempel:
    – Kompressor
    – Ledningsfilter
    – Fast inställd strypventil
    – Uppsamlingsbehållare
    – Filtertork
    – Expansionsventil

12. Koppla enligt tillverkarens anvisningar samman de delar som ska spolas med AirCon Service Centers servicekopplingar (**12**) och (**13**) via speciella adaptrar så att de bildar ett spolningskretslopp.
13. I startmenyn, använd pilknapparna och välj ↑ eller ↓ **”Fler val”**:

```
Fullautomatisk      □
Automatisk process  □
Fler val            ■
ENTER-OK            ↕
```

14. Bekräfta med **ENTER**.
15. Välj med pilknappen ↑ eller ↓ **”Spolning”**:

```
Spolning            ■
Nollställning våg   □
Service             □
ENTER-OK STOP-EXIT  ↕
```

16. Mata vid behov in önskade data med knappsatsen (**7**) och bekräfta med **ENTER**.
    Om inga data ska matas in; tryck på **ENTER** för att gå till nästa programsteg.
17. Välj med pilknapp ↑ eller ↓, om hela klimatanläggningen eller enstaka komponenter ska spolas:

```
Systemspolning      ■
Komponentspolning   □

ENTER-OK STOP-EXIT  ↕
```

18. Bekräfta med **ENTER**.
19. Följ sedan anvisningarna på displayen.

✓ När spolningen har avslutats visas AirCon Service Centers startmeny.

20. Tag i förekommande fall bort adaptern/adaptrarna från spolningskretsloppet och anslut alla komponenter till kylkretsloppet igen. Koppla samman AirCon Service Centers anslutningar med fordonets klimatanläggning och öppna dem.
21. I startmenyn, använd pilknapparna och välj ↑ eller ↓ **”Automatisk process”**:

```
Fullautomatisk      □
Automatisk process  ■
Fler val            □
ENTER-OK            ↕
```

22. Bekräfta med **ENTER**.
23. Mata vid behov in önskade data med knappsatsen (**7**) och bekräfta med **ENTER**.
    Om inga data ska matas in; tryck på **ENTER** för att gå till nästa programsteg.
24. Ställ in **Nej** för **”Återvinningsfas”** (vald inställning blinkar) och bekräfta med **ENTER**.

25. Välj **”Vakuumprocess”** (vald inställning blinkar) och bekräfta med **ENTER**.
26. Välj **”Fyllning”** (vald inställning blinkar) och bekräfta med **ENTER**.
27. Mata in fyllningsmängden för köldmediet (beakta kompressorns olje-påfyllningsmängd).
28. Följ sedan anvisningarna på displayen (**6**):
    Välj önskad inställning (vald inställning blinkar) och tryck på **ENTER** för att bekräfta.
29. Välj **”Starta process”** med **ENTER**.

✓ När påfyllningen har avslutats visas en uppmaning att koppla loss AirCon Service Centers serviceslangar från den fordonsmonterade klimatanläggningen.

30. Koppla bort serviceslangarna (**10**) och (**11**), bekräfta med **ENTER**. Serviceslangarna töms. Enheten är nu driftklar igen.
31. Skruva på ventillocken på anslutningarna till den fordonsmonterade klimatanläggningen.

9 Servicearbeten

9.1 Läckageprovning

Besikta AirCon Service Center-enheten en gång om året med tanke på förekomst av läckor enligt tillämpliga lagstadgade krav. Använd en elektronisk läcksökare.

9.2 Kontroll av oljevågarnas nollpunkt (gäller endast ASC 2300 G/ASC 3300 G)

ANVISNING
För att oljemängden och spårmedlet ska mätas korrekt, måste vågarnas nollpunkter kontrolleras regelbundet och vid behov justeras.
Justering krävs:
- om mängden i någon behållare avviker från börvärdet med mer än 10 ml
- om AirCon Service Center har utsatts för vibrationer (t.ex. transport på gropiga vägar)
- var fjärde till var sjätte vecka

1. I startmenyn, använd pilknapparna och välj ↑ eller ↓ **”Fler val”**:

```
Fullautomatisk      □
Automatisk process  □
Fler val            ■
ENTER-OK            ↕
```

2. Bekräfta med **ENTER**.
3. Välj, med pilknapp ↑ eller ↓ **”Nollställning våg”**:

```
Fyllning int.flaska  □
Spolning             □
Nollställning våg    ■
Service              □
```

✓ Nu visas en uppmaning att ta bort behållarna från vågen:

```
Avlägsna alla 3 olje
spårmedels flaskorna
från vågen!
ENTER-OK STOP-EXIT
```

4. Kontrollera nollpunkten för vågarna för olja och spårmedel: öppna luckan (**21**) på vänster sida och lossa behållarna från snabblåsen:
   – Behållare för ny olja (**17**)
   – Behållare för spårmedel (**18**) och
   – Spilloljebehållare (**19**)

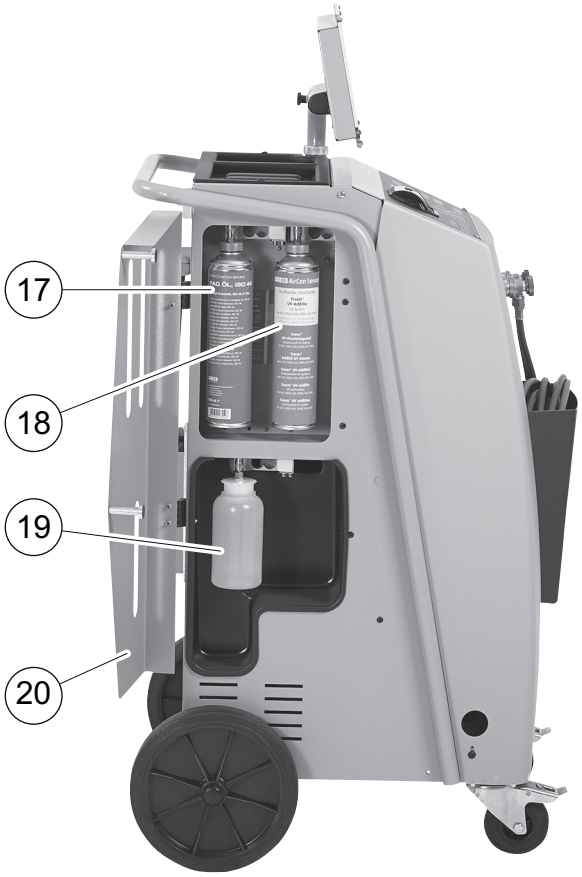

   Tryck på **ENTER** för att bekräfta när vågarna är avlastade. En uppmaning att ta bort behållarna från vågen blinkar.

✓ När nollpunkten har ställts in korrekt visas urvalsmenyn för vågarna igen.

5. Sätt behållarna i arbetsläge igen:

   Sätt fast behållarna för olja (**17**) och (**19**) och behållaren för spårmedel (**18**) på snabblåsen igen och stäng luckan (**20**).

6. Tryck två gånger på **STOP** för att komma till stand-by-menyn.

9.3 Byta torkfilter

1. I startmenyn, använd pilknapparna och välj ↑ eller ↓ **”Automatisk process”**:

```
Fullautomatisk        □
Automatisk process    ■
Fler val              □
ENTER-OK              □
```

2. Bekräfta med **ENTER**.
3. Hoppa över förfrågan om **”Bilmodell”** etc.
4. Välj**”Återvinning av A/C systemet”**.
5. Ställ in ”**Testar om det finns gas i A/C:n**” på **”1”**.
   Bekräfta med **ENTER**.
6. Ställ in **”Nej”** för **”Vakuum process”**.
   Bekräfta med **ENTER**.
7. Ställ in **”Nej”** för **”Fyllning?”**.
   Bekräfta med **ENTER**.
8. Välj **”Starta processen?”**.
   Bekräfta med **ENTER**.

   Serviceslangarna töms och startmenyn aktiveras i AirCon Service Center. Kompressorn har skapat ett lätt undertryck internt så att filtret lätt kan bytas med minimal köldmedieförlust.
9. Dra ut nätkontakten.
10. Skruva ur skruven (**D**) ur hållaren och dra torkarfiltret rakt ut.

11. Byt ut O-ringar (**E**).

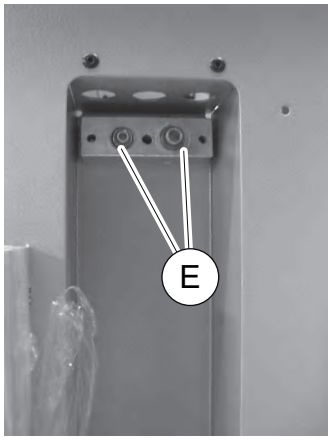

12. Sätt dit en ny torkare och dra åt skruven med max.15 Nm.

9.4 Underhåll av filter

ANVISNING
När servicearbetena är klara måste servicemeddelandena raderas (återställ räknare). Gå till menyn **”Flera val”** – **”Service”** och ange koden **”7782”**. Använd pilknapparna ↑ eller ↓, välj önskad post och bekräfta med **ENTER**. Följ anvisningarna på displayen och håll **ENTER** nedtryckt i 3 sekunder. Tryck på **STOP** för gå till den föregående menyn.
När filtret byts måste räknaren **”Tömt R134a från AC”** återställas. Genomför en täthetskontroll när filtret har bytts (se kapitel ”Läckage-provning” på sidan 44).

```
Tömt R134a från AC
                          07/03/20
g.                            4155
STOP-EXIT
```

”Tömt R134a från AC” anger hur många gram köldmedium som via menyalternativen **”Automatisk process”** eller **”Manuell process”** har sugits upp ur klimatanläggningar sedan den senaste återställningen (se datum).

```
R134a från ext.fl.
                          07/03/20
g.                            3395
STOP-EXIT
```

”R134a från ext.fl.” anger hur många gram köldmedium som via meny-alternativet **”Fyllning int. flaska”** har fyllts på i enheten sedan den senaste återställningen (se datum).

```
R134a till AC system
                          07/03/20
g.                            1200
STOP-EXIT
```

”R134a till AC system” anger hur många gram köldmedium som via menyalternativen **”Fullautomatisk”** eller **”Automatisk process”** har fyllts på i klimatanläggningar sedan den senaste återställningen (se datum).

```
Vakuumtid
                          07/03/20
min.                            79
STOP-EXIT
```

”Vakuumtid” anger hur länge vakuumpumpen varit igång sedan den senaste återställningen (se datum).

```
Service klar:
                          08/03/20
Antal                            4
STOP-EXIT
```

”Service klar” visar antalet servicearbeten som genomförts sedan den senaste återställningen (se datum).

9.5 Kalibrera trycksensorn

ANVISNING
För korrekta tryckmätningsresultat måste trycksensorn vara riktigt kalibrerad.
En kalibrering måste genomföras:
- var fjärde vecka,
- om AirCon Service Center har utsatts för vibrationer,
- efter varje byte av vakuumpumpsolja,
- om det visas orealistiska tryckvärden på displayen.

1. I startmenyn, använd pilknapparna och välj ↑ eller ↓ **”Fler val”**:

```
Fullautomatisk      □
Automatisk process  □
Fler val            ■
ENTER-OK            ↕
```

2. Bekräfta med **ENTER**.
3. Välj med pilknappen ↑ eller ↓ **”Service”**:

```
Fyllning int.flaska  □
Spolning             □
Nollställning våg    □
Service              ■
```

4. Bekräfta med **ENTER**.
5. Mata in lösenordet **”2224”**.
6. Bekräfta **”Trycksensor”** med **ENTER**.
7. Följ sedan anvisningarna på displayen:
   – Skruva loss servicekopplingarna (**12**) och (**13**) från serviceslangarna (**10**) och (**11**).
   – Mata in det aktuella, lokala atmosfäriska trycket med knappsatsen (**7**) och tryck på **ENTER** för att bekräfta.

ANVISNING
Det aktuella lokala atmosfäriska trycket (lufttryck) hittar du på Internet (t.ex. på http://www.smhi.se).

8. När kalibreringen är klar: tryck på **ENTER** för att lämna menyn.
9. Tryck två gånger på **STOP** för att komma till stand-by-menyn.
10. Skruva för hand fast servicekopplingarna (**12**) och (**13**) på serviceslangarna (**10**) och (**11**) igen – beakta den blåa och röda märkningen på servicekopplingarna och serviceslangarna!

9.6 Byta vakuumpumpsolja

VARNING! Risk för strömstötar – livsfara
Kontakt med icke isolerade komponenter kan leda till allvarliga kroppsskador.
Stäng av AirCon Service Center och dra ut stickkontakten innan höljet öppnas.
AirCon Service Center får endast repareras av personal som har godkänts av Dometic.

1. Låt vakuumpumpen gå ca 10 minuter före oljebytet (manuellt via meny).
2. Demontera frontskärmen:
   Skruva ut kontrollpanelens skruvar (**D**) och fäll upp kontrollpanelen. Skruva sedan ut skruvarna (**E**) nedtill på frontskärmen och ta bort frontskärmen.

3. Ställ en behållare som rymmer minst ½ liter under AirCon Service Center. När vakuumpumpens olja tappas av rinner det ut genom öppningen (**I**) på enhetens botten.

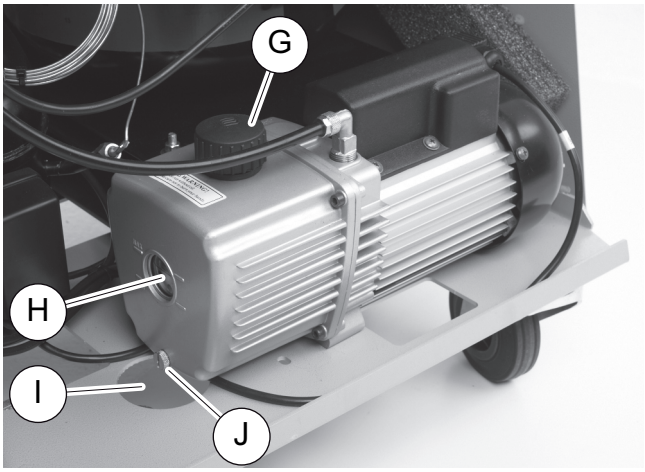

4. Skruva ut oljepåfyllningspluggen (**G**).
5. Skruva ut oljetömningspluggen (**J**) för att tappa av oljan.
6. Skruva in oljetömningspluggen (**J**) igen när pumphuset tömts på olja.
7. Fyll på ny vakuumpumpsolja till mitten av synglaset (**H**) och skruva in oljepåfyllningspluggen (**G**) igen.
8. Montera frontskärmen och kontrollpanelen och sätt in stickkontakten.

ANVISNING
När servicearbetena är klara måste servicemeddelandena raderas (återställ räknare). Gå till menyn **”Flera val”** – **”Service”** och ange koden **”7782”**. Använd pilknapparna ↑ eller ↓, välj önskad post och bekräfta med **ENTER**. Följ anvisningarna på displayen och håll **ENTER** nedtryckt i 3 sekunder. Tryck på **STOP** för gå till den föregående menyn.
Vid byte av vakuumpumpens olja måste räknaren **”Vakuumtid”** återställas.

```
Tömt R134a från AC
                          07/03/20
g.                            1455
STOP-EXIT
```

”Tömt R134a från AC” anger hur många gram köldmedium som via menyalternativen **”Fullautomatisk”** eller **”Automatisk process”** har sugits upp ur klimatanläggningar sedan den senaste återställningen (se datum).

```
R134a från ext.fl.
                          07/03/20
g.                            3395
STOP-EXIT
```

”R134a från ext.fl.” anger hur många gram köldmedium som via menyalternativet **”Fyllning int. flaska”** har fyllts på i enheten sedan den senaste återställningen (se datum).

```
R134a till AC system
                          07/03/20
g.                            1200
STOP-EXIT
```

”R134a till AC system” anger hur många gram köldmedium som via menyalternativen **”Automatisk process”** eller **”Manuell process”** har fyllts på i klimatanläggningar sedan den senaste återställningen (se datum).

```
Vakuumtid
                          07/03/20
min.                            79
STOP-EXIT
```

”Vakuumtid” anger hur länge vakuumpumpen varit igång sedan den senaste återställningen (se datum).

```
Service klar:
                          07/03/20
Antal                            4
STOP-EXIT
```

”Service klar” visar antalet servicearbeten som genomförts sedan den senaste återställningen (se datum).

9.7 Räknarställningar

ANVISNING
Enheten sparar olika räknarställningar. För att hämta totalvärdena – fortlöpande sedan enheten tillverkades – gå till menyn **”Fler val”** – **”Service”** och ange koden **”7783”**. Använd pilknapparna ↑ eller ↓ för att välja post.
Dessa räknarställningar kan inte återställas. För att komma till de återställningsbara räknarställningarna, ange koden **”7782”** under **”Service”**. Se även kapitel ”Byta vakuumpumpsolja” på sidan 50 eller kapitel ”Byta torkfilter” på sidan 46.

```
Tömt R134a från AC
Total                     07/03/20
g.                            4155
STOP-EXIT
```

”Tömt R134a från AC” anger hur många gram köldmedium som via menyalternativen **”Fullautomatisk”** eller **”Automatisk process”** har sugits upp ur klimatanläggningar sedan enheten tillverkades (se datum).

```
R134a från ext.fl.
Total                    07/03/20
g.                           3395
STOP-EXIT
```

”R134a från ext.fl.” anger hur många gram köldmedium som via menyalternativet **”Fyllning int. flaska”** har fyllts på i enheten.

```
R134a till AC system
Total                    07/03/20
g.                           1200
STOP-EXIT
```

”R134a till AC system” anger hur många gram köldmedium som via menyalternativen **”Fullautomatisk”** eller **”Automatisk process”** har fyllts på i klimatanläggningar.

```
Vakuumtid
Total                    07/03/20
min.                           79
STOP-EXIT
```

”Vakuumtid” anger hur länge vakuumpumpen har använts totalt.

```
Service klar:
Total                    08/03/20
Antal                           4
STOP-EXIT
```

”Service klar” visar antalet servicearbeten som har genomförts med serviceenheten.

9.8 Korrektion av fyllningsmängd för längre service-slangar

ANVISNING

- Om längre eller kortare serviceslangar ska användas till enheten, måste påfyllningsmängderna anpassas till denna längd.
- Serviceslangen för högtryckssidan och serviceslangen för lågtrycks-sidan måste ha samma längd, annars stämmer inte påfyllnings-mängderna.

1. I startmenyn, använd pilknapparna och välj ↑ eller ↓ **”Fler val”**:

```
Fullautomatisk      □
Automatisk process  □
Fler val            ■
ENTER-OK            ↕
```

2. Bekräfta med **ENTER**.
3. Välj med pilknappen ↑ eller ↓ **”Service”**:

```
Fyllning int.flaska  □
Spolning             □
Nollställning våg    □
Service              ■
```

4. Bekräfta med **ENTER**.
5. Mata in lösenordet **”7732”**.
6. Mata in slangarnas längd i centimeter.
7. Bekräfta med **ENTER**.

9.9 Byta papper till skrivaren

1. Ta bort pappersrullen ur skrivaren (**14**), öppna locket (**K**).

2. Sätt in en ny pappersrulle och stäng locket (**K**).

9.10 Uppdatera programvara via USB

Programvaran uppdateras via ett USB-minne.

ANVISNING
USB-minnet måste vara formaterat med filsystemet FAT32.

När programvaran uppdateras lagras följande data på stationens interna minne:

- aktuell programvara till AirCon Service Center
- aktuell databas med alla vanliga fordonstyper och tillhörande fyllningsmängder till klimatanläggningarna

Du kan uppdatera programvara och databas var för sig.

1. Kopiera den senaste versionen till ett USB-minne.
2. Sätt in USB-minnet i USB-uttaget (**15**) och slå på enheten.

✓ Stationen söker efter en nyare version på USB-minnet. Om programvaran på USB-minnet är nyare visas följande meny:

```
New firmware release
found
ENTER-upgrade STOP-EXIT
AS230107
```

Om databasen på USB-minnet är nyare visas följande meny:

```
New database release
found
ENTER-upgrade STOP-EXIT
lhd11802
```

Den aktuella versionen visas med svart bakgrund på den nedersta raden.

3. För att uppdatera programvaran eller databasen, tryck på **ENTER**.

✓ Stationen visar uppdateringens förlopp:

```
Wait...
Erase flash... Erased!
Writing                1      63488
                       7%    762751
```

Efter uppdateringen ställer stationen in fabriksinställningarna:

```
Wait!
loading default
parameters
```

Därefter startas stationen om och stand-by-menyn visas.

4. Ta bort USB-minne.

✓ Stationen är redo att användas.

9.11 Manuell avtappning av kondenserbara gaser

OBSERVERA!
Manuell avtappning av icke-kondenserbara gaser får bara genomföras första gången man sätter på apparaten en dag. Om apparaten har tagits i drift ändras de invändiga trycken och temperaturen. Detta gör att de tillvägagångssätt som beskrivs i det här kapitlet blir oprecisa.

1. Kalibrera trycksensorn så att de korrekta värdena visas (se kapitel ”Kalibrera trycksensorn” på sidan 49).

✓ När apparaten har tillkopplats mäter apparaten det invändiga tanktrycket och visar sedan värdet på displayen:

```
Vänta!
Internt flasktryck
                       mb.   7 600
```

Om man överför det angivna trycket till apparatens manometerskala är det möjligt att läsa av den tillhörande temperaturen.

Exempel

Manometern visar 7,6 bar (7 600 mbar). Den relaterade temperaturen är 34 °C.

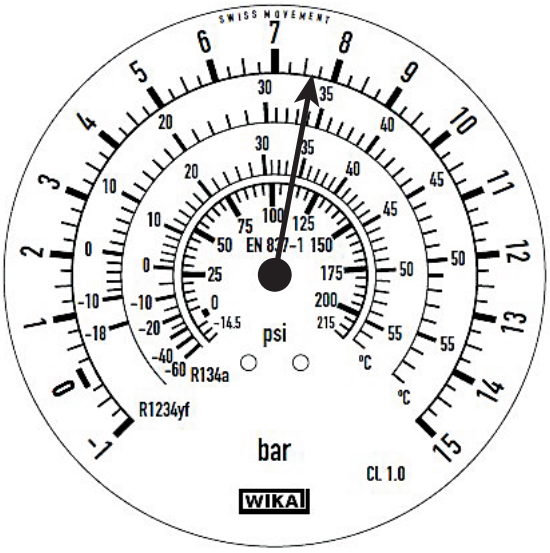

Om den faktiska omgivningstemperaturen endast ligger på 20 °C torde trycket på skalan endast vara 4,7 bar. Det uppmätta trycket avviker ca 2 bar från normaltrycket.

Anledningen brukar vara att det har hamnat icke-kondenserbara gaser (t.ex. luft) i innertanken. Så kan t.ex. vara fallet i samband med att man utför service på en läckande klimatanläggning.

Om tanktrycket avviker mer än 1 bar från normaltrycket måste man tappa av de icke-kondenserbara gaserna manuellt eftersom det annars finns risk att apparaten inte fungerar korrekt vid användningen.

AKTA! Risk för personskador
Använd skyddshandskar och skyddsglasögon.
Använd hörselskydd vid tryck på mer än 10 bar.
Säkerställ tillräcklig ventilation.
Andas inte in utsipprande gaser.
Håll borta apparaten från tändkällor.

1. Demontera frontskärmen:
   Skruva ut kontrollpanelens skruvar (**D**) och fäll upp kontrollpanelen. Skruva sedan ut skruvarna (**E**) nedtill på frontskärmen och ta bort frontskärmen.

2. Lokalisera NKG-ventilen uppe på den stora köldmedietanken.

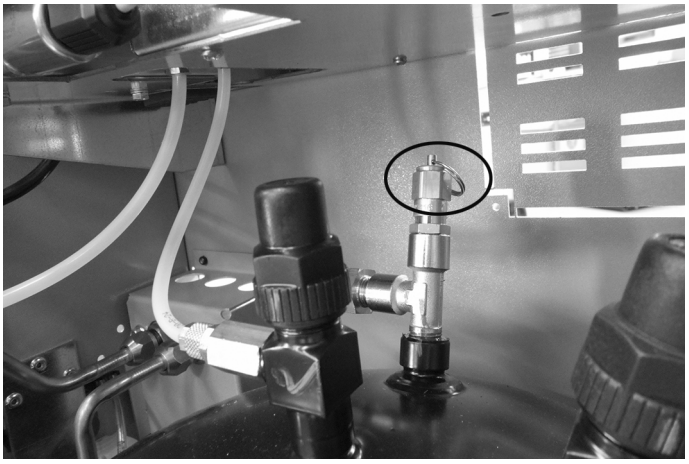

3. Dra ringen i ca 10 sek.
4. Montera på frontskärmen.
5. Ta apparaten i drift igen.
6. Upprepa sedan tillvägagångssättet nästa dag.

10 Rengöring och skötsel

- Rengör vid behov höljet med en fuktig trasa. -Använd vid behov lite diskmedel. Använd inga lösningsmedel eller repande skurmedel.
- Kontrollera regelbundet serviceslangarna (**10**) och (**11**) och servicekopplingarna (**12**) och (**13**) med avseende på skador. Använd aldrig AirConServiceCenter om den uppvisar skador.

11 Avfallshantering

OBSERVERA! Värna om miljön!
Alla vätskor som används för driften och komponenter får endast avfallshanteras av sakkunnig personal enligt nationella föreskrifter.

11.1 Avfallshantering av återvunna vätskor

- Förbrukad olja är specialavfall.
- Blanda inte förbrukad olja med andra vätskor.
- Mellanlagra förbrukad olja i lämpliga behållare.

11.2 Lämna förpackningsmaterialet till avfallshantering

- Lämna förpackningsmaterialet av kartong till insamling av returpapper.
- Lämna plastförpackningar i den gula tunnan.

11.3 Avfallshantering av uttjänta apparater

- När man tar AirCon Service Center ur bruk och inte avser att använda den längre ska man börja med att tömma apparaten på alla vätskor och bortskaffa vätskorna enligt nationella föreskrifter.

- Låt sakkunnig personal avfallshantera den uttjänta apparaten enligt nationella föreskrifter eller kontakta kundtjänst.

12 Åtgärder vid störningar

Fel	Orsak	Åtgärd
På displayen visas **”Varning! För högt tryck i den interna flaskan!”**	Normalt meddelande under återvinningsprocessen.	Tryck tre sekunder på **ENTER** för att fortsätta. Kontakta service om meddelandet visas igen.
På displayen visas **”Varning! Intern tank full!”**	Den integrerade köldmediebehållaren är för full och kan inte ta emot mängden som ska sugas ut.	Töm den integrerade köldmediebehållaren enligt föreskrift.
På displayen visas **”Varning! Tryck i systemet! Uppsugning startar!”**	Normalt meddelande när vakuumprocessen sätts igång. Det finns fortfarande tryck i klimatanläggningen.	Kräver ingen åtgärd. Processen fortsätter automatiskt.
På displayen visas **”Varning! Tryck i systemet”**	Meddelande under vakuumprocessen. Det finns tryck i klimatanläggningen.	Kräver ingen åtgärd. Processen fortsätter automatiskt.
På displayen visas **”Vakuum ej uppnått! Fortsätta?”**	Meddelande under vakuumprocessen om trycket i klimatanläggningen är högre än 50 mbar efter 8 minuter.	Kontrollera om det finns läckage på klimatanläggningen resp. kontrollera AirConServiceCenters anslutningar till klimatanläggningen.
På displayen visas **”Läckage i systemet! Fortsätta?”**	Meddelande vid slutet av vakuumprocessen. Klimatanläggningens vakuumförlust är större än 120 mbar under kontrolltiden.	Kontrollera om det finns läckage på klimatanläggningen resp. kontrollera AirConServiceCenters anslutningar till klimatanläggningen.
På displayen visas **”Töm spilloljebehållaren!”**	Meddelande under uppsugnings- eller återvinningsprocessen, om det finns mer än 150 ml olja i spilloljebehållaren.	Ta hand om innehållet i behållaren för förbrukad olja på ett miljövänligt sätt.
På displayen visas **”Varning! Inget vakuum för olja eller UV påfyllning!”**	Meddelande under påfyllningsprocessen, om vakuumet i klimatanläggningen inte räcker till för att avsluta processen.	Kontrollera om det finns läckage på klimatanläggningen resp. kontrollera AirConServiceCenters anslutningar till klimatanläggningen.
På displayen visas **”För låg köldmediemängd Fyll på intern flaska!”**	Meddelande under inmatningen av processdata, om köldmediemängden i den integrerade behållaren inte räcker till för att avsluta processen.	Fyll på den integrerade köldmediebehållaren.

Fel	Orsak	Åtgärd
På displayen visas **”Fyll på spårmedelsbehållare!”**	Meddelande under inmatningen av processdata, om mängden i spårmedelsbehållaren inte räcker till för att avsluta processen.	Fyll på spårmedelsbehållare.
På displayen visas **”Fyll på behållaren för PAG-olja!”**	Meddelande under inmatningen av processdata, om mängden i behållaren för ny olja inte räcker till för att avsluta processen.	Fyll på PAG-oljebehållaren med lämplig olja.
På displayen visas **”Extern flaska tom eller ventiler stängda. Kontrollera!”**	Meddelande vid början av eller under påfyllningen av den integrerade köldmediebehållaren, om den inställda köldmediemängden inte kan nås.	Kontrollera om det finns tillräckligt mycket köldmedium i den externa köldmediebehållaren, resp. kontrollera att ventilerna på den externa köldmediebehållaren är öppna.
På displayen visas **”Byt internt filter! Fortsätta?”**	Meddelande när AirCon Service Center slås på.	Byt filter så snart som möjligt (kapitel ”Byta torkfilter” på sidan 46). Tryck på **ENTER** i 3 s för att gå vidare.
På displayen visas **”Byt vakuumpumpsolja! Fortsätta?”**	Meddelande när AirCon Service Center slås på.	Byt vakuumpumpsolja så snart som möjligt (kapitel ”Byta vakuumpumpsolja” på sidan 50). Tryck på **ENTER** i 3 s för att gå vidare.
På displayen visas **”Skrivare ur funktion! Fortsätta?”**	Meddelandet signalerar störning i skrivaren.	Kontrollera om det finns papper i skrivaren. Kontrollera om skrivaren är på. kontrollera om locket är riktigt stängt.
På displayen visas **”Error 01”**	Trycket kunde inte reduceras tillräckligt mycket före tryckökningstestet.	Kontrollera om klimatanläggningen och anslutningarna läcker, är sammandragna eller om is har bildats. Kontrollera trycksensorkalibreringen.
På displayen visas **”Error 02”**	Vid tryckökningstest visas konstant förhöjt tryck, det går inte att sänka trycket tillräckligt mycket.	Kontrollera om klimatanläggningen och anslutningarna läcker, är sammandragna eller om is har bildats. Kontrollera trycksensorkalibreringen.
På displayen visas **”Error 03”**	Köldmedievågen ger inga värden.	Kontrollera vågens funktion.

Fel	Orsak	Åtgärd
På displayen visas **”Error 04”**	Vid spolningen kan inte trycket reduceras.	Kontrollera om klimatanläggningen och anslutningarna läcker, är sammandragna eller om is har bildats. Kontrollera trycksensorkalibreringen.
På displayen visas **”Error 09”**	Under spolningen kunde inget tryck mätas på serviceenhetens lågtrycksanslutning.	Anslut lågtrycksslangen till spolningsbehållaren och öppna ventilen.
På displayen visas **”Error 10”**	Under självtestet kunde det interna trycket inte reduceras tillräckligt mycket av kompressorn.	Resterande tryck på manometrarna? Kontrollera trycksensorkalibreringen. Kontrollera det interna trycket i flaskan. Kontrollera funktionen på kompressorn och motsvarande magnetventiler.
På displayen visas **”Error 11”**	Ingen spillolja kunde tappas av under självtestet.	Finns det kvar olja i destillatorn eller avbröts avtappningen av spillolja under senaste processen? Anslut spilloljeflaskan på rätt sätt. Finns det en avluftningsöppning på behållaren för spillolja/är den tilltäppt?
På displayen visas **”Error 12”**	Inget köldmedium kunde tas från den interna tanken under mjukvarutestet.	Kontrollera trycksensorkalibreringen. Kontrollera om flaskventilen är öppen på den interna tanken. Kontrollera RE-ventil. Ligger omgivningstemperaturen över 10 °C?
På displayen visas **”Error 52”**	Det gick inte att hitta/identifiera något USB-minne	Sätt i USB-minne. Kontrollera att USB-minnet har formaterats till filsystemet FAT32.

Fel	Orsak	Åtgärd
På displayen visas **”Error 60”**	Vid hybrid-service (spolning av serviceslangarna med hybridolja) kunde inget vakuum uppnås	Är serviceslangarna anslutna till hybridspolningsbehållaren? Har hybridspolningsbehållaren monterats rätt? Kontrollera om anslutningarna är täta.
På displayen visas **”Error 61”**	Tryckökning vid hybrid-service.	Är serviceslangarna anslutna till hybridspolningsbehållaren? Har hybridspolningsbehållaren monterats rätt? Är servicekopplingarna öppna?

13 Tekniska data

	AirCon Service Center ASC 1300 G
Mått (bredd x höjd x djup):	560 mm x 1300 mm x 650 mm
Vikt:	95 kg
Strömförsörjning:	230 V/240 V – 50 Hz/60 Hz
Uppsugen mängd köldmedium:	18 kg/timme
Vakuumpumpens kapacitet:	4 fordon/timme
Effekt, hermetisk kompressor:	0,2 kW
Kapacitet, torkfilter:	150 kg
Körtid med vakuumpumpolja:	60 h
Fyllningscylinder ackumulator, nyttovolym:	12,0 l/10,0 kg
Bulleremission*:	62 dB (A)
Noggrannhet, elektronisk våg för köldmedium:	± 10 g
Noggrannhet, elektronisk våg för spillolja/ny olja:	± 1 g
Maximalt tillåtet tryck:	–1 bar till +20 bar
Användbart kylmedel:	R-134a
Användbar olja:	All typ av kylmedelsolja på fordonsområdet
Maximalt tillåten drifttemperatur:	+5 °C till +40 °C
Förvaringstemperatur:	–25 °C till +50 °C

	AirCon Service Center ASC 2300 G
Mått (bredd x höjd x djup):	560 mm x 1300 mm x 650 mm
Vikt:	100 kg
Strömförsörjning:	230 V/240 V – 50 Hz/60 Hz
Uppsugen mängd köldmedium:	18 kg/timme
Vakuumpumpens kapacitet:	5 fordon/timme
Effekt, hermetisk kompressor:	0,32 kW
Kapacitet, torkfilter:	150 kg
Körtid med vakuumpumpolja:	60 h
Fyllningscylinder ackumulator, nyttovolym:	24,0 l/21,0 kg
Bulleremission*:	62 dB (A)
Noggrannhet, elektronisk våg för köldmedium:	± 10 g
Noggrannhet, elektronisk våg för spillolja/ny olja:	± 1 g
Noggrannhet, elektronisk våg för spårmedel:	± 1 g
Maximalt tillåtet tryck:	–1 bar till +20 bar
Användbart kylmedel:	R-134a
Användbar olja:	All typ av kylmedelsolja på fordonsområdet
Maximalt tillåten drifttemperatur:	+5 °C till +40 °C
Förvaringstemperatur:	–25 °C till +50 °C

	AirCon Service Center ASC 3300 G
Mått (bredd x höjd x djup):	560 mm x 1300 mm x 650 mm
Vikt:	105 kg
Strömförsörjning:	230 V/240 V – 50 Hz/60 Hz
Uppsugen mängd köldmedium:	18 kg/timme
Vakuumpumpens kapacitet:	192 l/timme
Effekt, hermetisk kompressor:	0,32 kW
Kapacitet, torkfilter:	150 kg
Körtid med vakuumpumpolja:	60 h
Fyllningscylinder ackumulator, nyttovolym:	30,0 l / 28,0 kg
Bulleremission*:	62 dB (A)
Noggrannhet, elektronisk våg för köldmedium:	± 10 g
Noggrannhet, elektronisk våg för spillolja/ny olja:	± 1 g
Noggrannhet, elektronisk våg för spårmedel:	± 1 g
Maximalt tillåtet tryck:	–1 bar till +20 bar
Användbart kylmedel:	R-134a
Användbar olja:	All typ av kylmedelsolja på fordonsområdet
Maximalt tillåten drifttemperatur:	+5 °C till +40 °C
Förvaringstemperatur:	–25 °C till +50 °C

* Enligt DIN EN ISO 3746 har det arbetsplatsrelaterade utsläppsvärdet LpA för en AirCon Service Center fastställts i olika drifttillstånd. Både de genomsnittliga dB(A)-värdena och de maximala dB(C)-Peak-värdena ligger i betydande omfattning under de maximalt tillåtna explosionsvärdena.
  Mätvärden: 62 dB(A), 74 dB(C)

13.1 Flödesschema ASC 1300 G

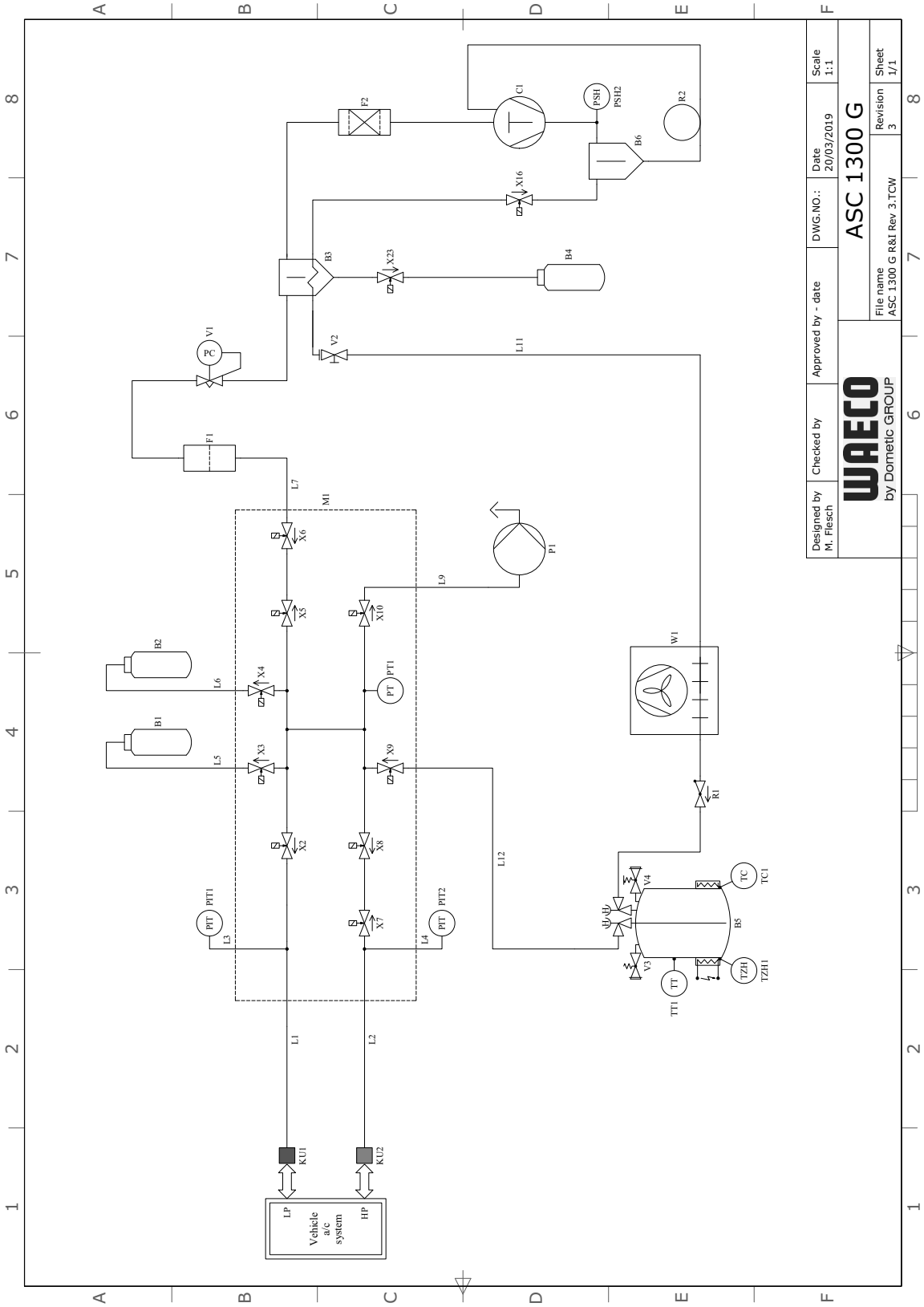

Teckenförklaring

Pos.	Beskrivning
B1	UV-behållare
B2	Behållare för ny olja
B3	Oljeavskiljare/värmeväxlare
B4	Behållare för spillolja
B5	Kylmedelstank
B6	Oljeavskiljare kompressor
C1	Kompressor
F1	Grovfilter
F2	Torkarfilter
KU1	Servicekoppling ND
KU2	Servicekoppling HD
L1	Serviceslang ND
L11	Kondensorslang, gul
L12	Elkabel kylmedel
L2	Serviceslang HD
L3	Manometerslang ND
L4	Manometerslang HD
L5	Elkabel UV-medel
L6	Elkabel ny olja
L7	Elkabel återvinningsenhet
L9	Elkabel vakuumpump
M1	Ventilblock
P1	Vakuumpump
P2	Vätskepump
PIT1	ND manometer
PIT2	HD manometer
PSH2	Högtrycksbrytare
PT1	Trycksensor
R1	Backventil kylmedelstank
R2	Kapillärrör
R3	Backventil vätskepump
TT1	Temperaturgivare
TZH1	Termosäkring
TC1	Klixon
V1	Expansionsventil

Pos.	Beskrivning
V2	Handspärrventil, gul slang
V3	Högtrycks-säkerhetsventil
V4	NKG tömningsventil
W1	Kondensor
X10	Magnetventil VC
X16	Magnetventil CY
X2	Magnetventil LP
X23	Magnetventil DO
X3	Magnetventil UV
X4	Magnetventil olja
X5	Magnetventil Z2
X6	Magnetventil Z2
X7	Magnetventil HD
X8	Magnetventil HD
X9	Magnetventil RE

13.2 Flödesschema ASC 2300 G

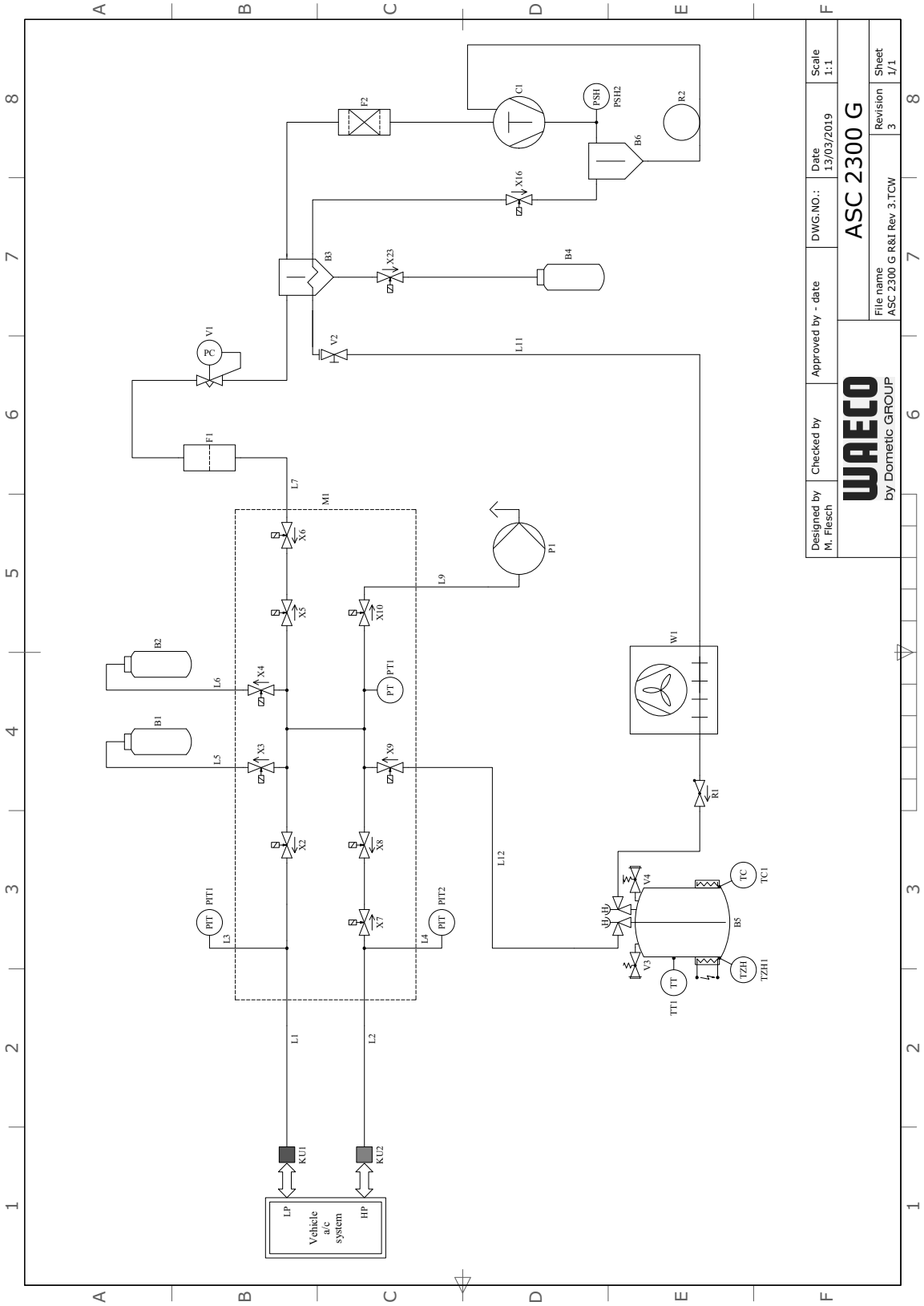

Teckenförklaring

Pos.	Beskrivning
B1	UV-behållare
B2	Behållare för ny olja
B3	Oljeavskiljare/värmeväxlare
B4	Behållare för spillolja
B5	Kylmedelstank
B6	Oljeavskiljare kompressor
C1	Kompressor
F1	Grovfilter
F2	Torkarfilter
KU1	Servicekoppling ND
KU2	Servicekoppling HD
L1	Serviceslang ND
L11	Kondensorslang, gul
L12	Elkabel kylmedel
L2	Serviceslang HD
L3	Manometerslang ND
L4	Manometerslang HD
L5	Elkabel UV-medel
L6	Elkabel ny olja
L7	Elkabel återvinningsenhet
L9	Elkabel vakuumpump
M1	Ventilblock
P1	Vakuumpump
P2	Vätskepump
PIT1	ND manometer
PIT2	HD manometer
PSH2	Högtrycksbrytare
PT1	Trycksensor
R1	Backventil kylmedelstank
R2	Kapillärrör
R3	Backventil vätskepump
TT1	Temperaturgivare
TZH1	Termosäkring
TC1	Klixon
V1	Expansionsventil

Pos.	Beskrivning
V2	Handspärrventil, gul slang
V3	Högtrycks-säkerhetsventil
V4	NKG tömningsventil
W1	Kondensor
X10	Magnetventil VC
X16	Magnetventil CY
X2	Magnetventil LP
X23	Magnetventil DO
X3	Magnetventil UV
X4	Magnetventil olja
X5	Magnetventil Z2
X6	Magnetventil Z2
X7	Magnetventil HD
X8	Magnetventil HD
X9	Magnetventil RE

13.3 Flödesschema ASC 3300 G

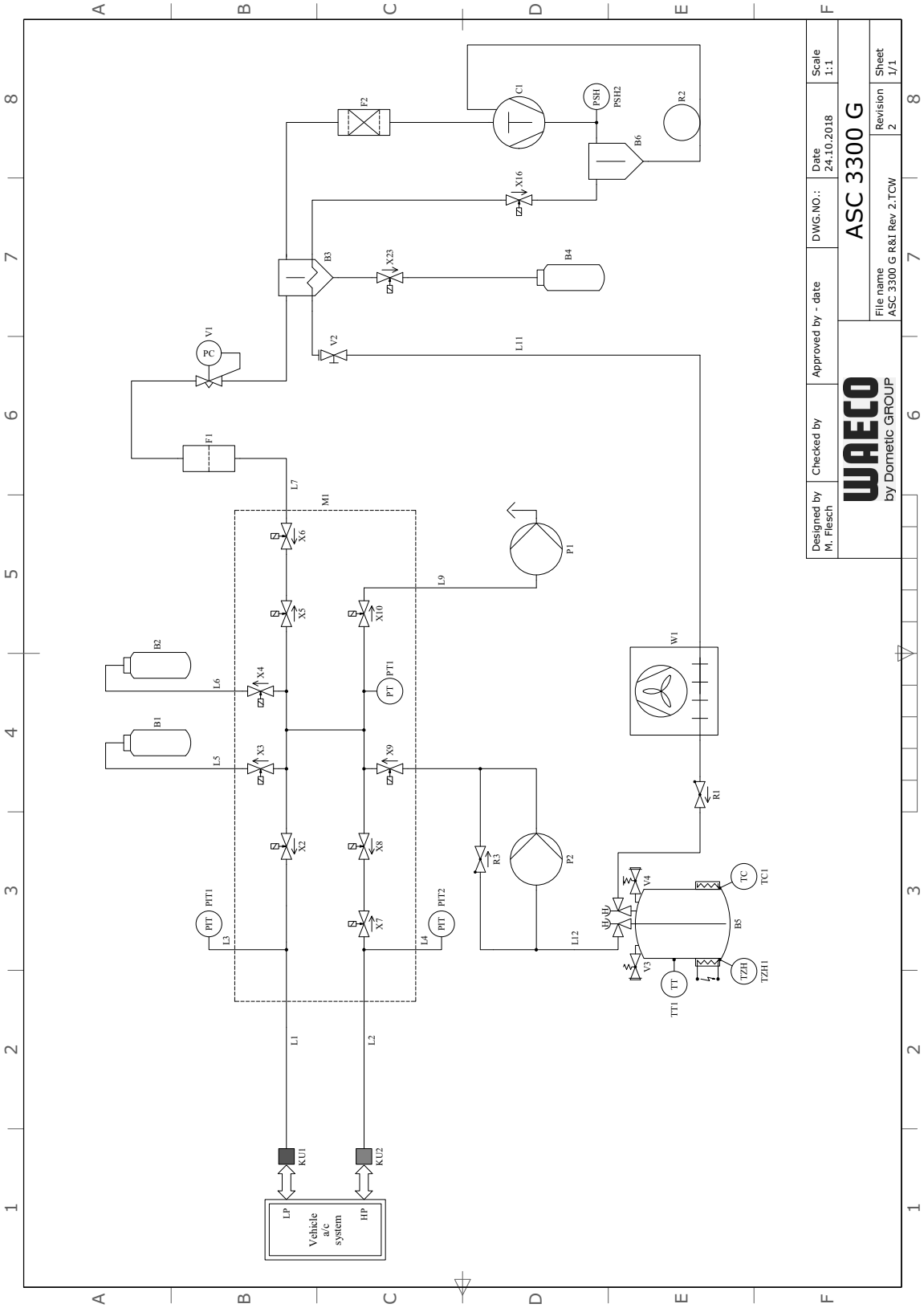

Teckenförklaring

Pos.	Beskrivning
B1	UV-behållare
B2	Behållare för ny olja
B3	Oljeavskiljare/värmeväxlare
B4	Behållare för spillolja
B5	Kylmedelstank
B6	Oljeavskiljare kompressor
C1	Kompressor
F1	Grovfilter
F2	Torkarfilter
KU1	Servicekoppling ND
KU2	Servicekoppling HD
L1	Serviceslang ND
L11	Kondensorslang, gul
L12	Elkabel kylmedel
L2	Serviceslang HD
L3	Manometerslang ND
L4	Manometerslang HD
L5	Elkabel UV-medel
L6	Elkabel ny olja
L7	Elkabel återvinningsenhet
L9	Elkabel vakuumpump
M1	Ventilblock
P1	Vakuumpump
P2	Vätskepump
PIT1	ND manometer
PIT2	HD manometer
PSH2	Högtrycksbrytare
PT1	Trycksensor
R1	Backventil kylmedelstank
R2	Kapillärrör
R3	Backventil vätskepump
TT1	Temperaturgivare
TZH1	Termosäkring
TC1	Klixon
V1	Expansionsventil

Pos.	Beskrivning
V2	Handspärrventil, gul slang
V3	Högtrycks-säkerhetsventil
V4	NKG tömningsventil
W1	Kondensor
X10	Magnetventil VC
X16	Magnetventil CY
X2	Magnetventil LP
X23	Magnetventil DO
X3	Magnetventil UV
X4	Magnetventil olja
X5	Magnetventil Z2
X6	Magnetventil Z2
X7	Magnetventil HD
X8	Magnetventil HD
X9	Magnetventil RE

13.4 Elektriskt kopplingsschema ASC 1300 G / ASC 2300 G

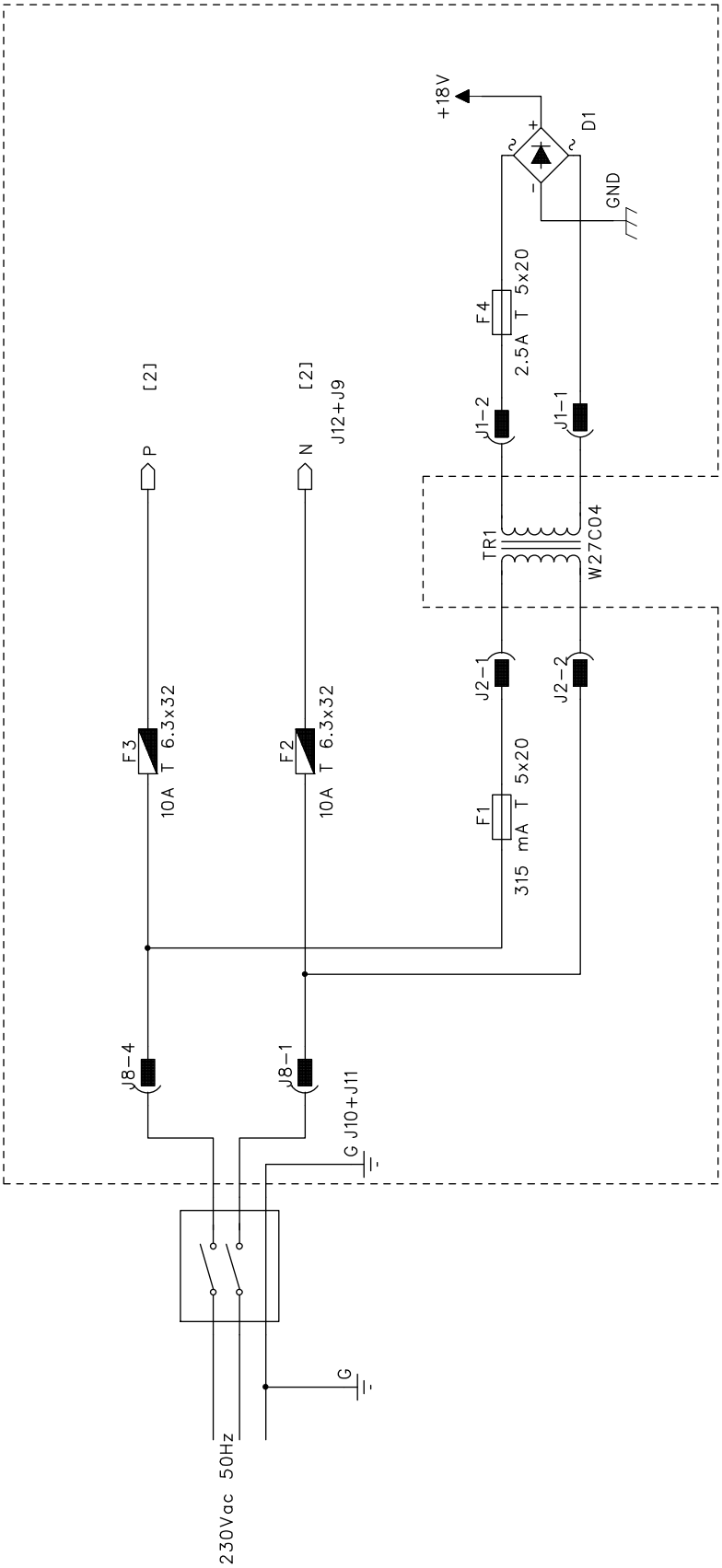

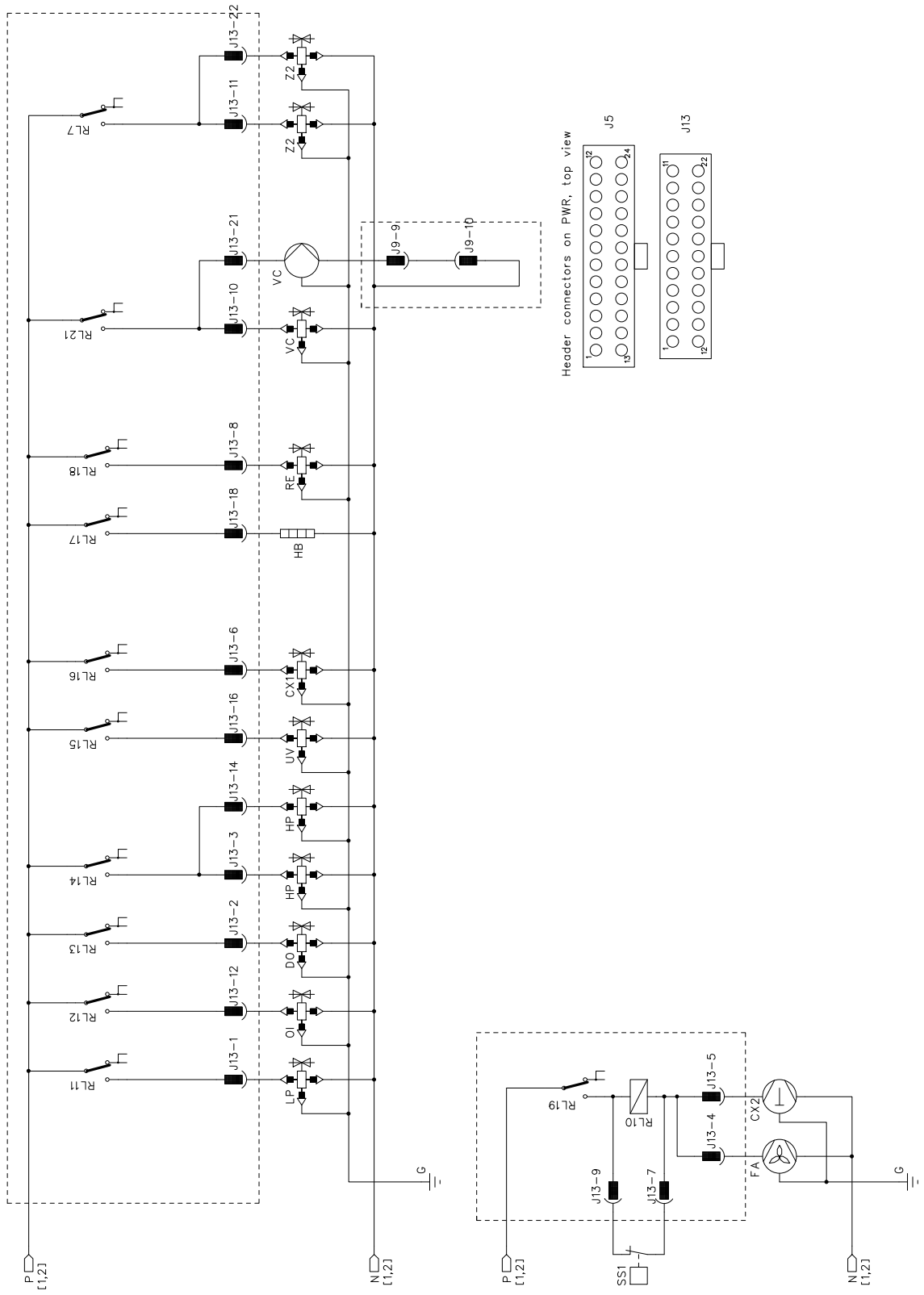
J13-22
J13-11
J13-21
J13-10
J13-8
J13-18
J13-6
J13-16
J13-14
J13-3
J13-2
J13-12
J13-1
RL7
RL21
RL18
RL17
RL16
RL15
RL14
RL13
RL12
RL11
Z2
Z2
VC
VC
RE
HB
CX1
UV
HP
HP
DO
OI
LP
J9-9
J9-10
G
P [1,2]
N [1,2]
Header connectors on PWR, top view
J5
J13
RL19
RL10
J13-9
J13-7
J13-5
J13-4
CX2
FA
SS1

13.5 Elektriskt kopplingsschema ASC 3300 G

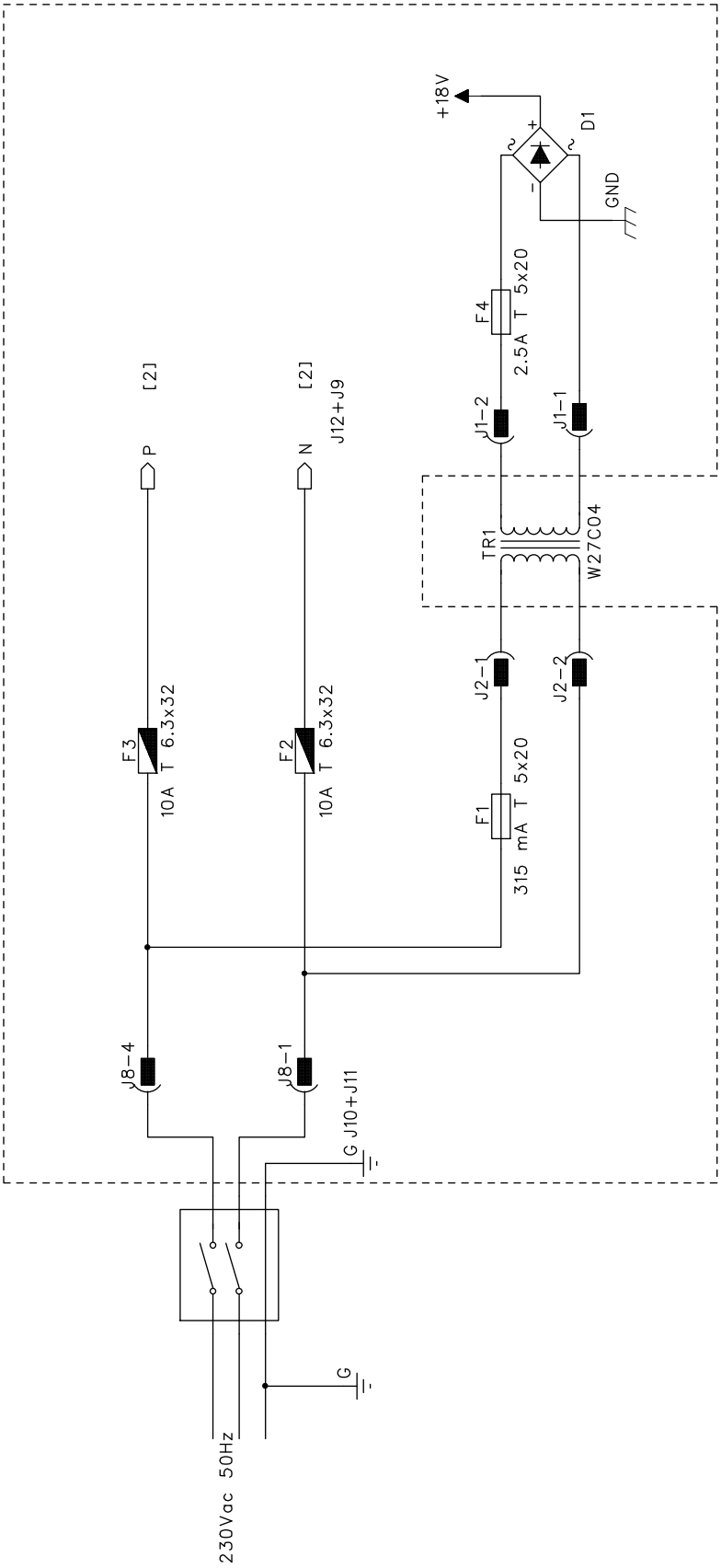

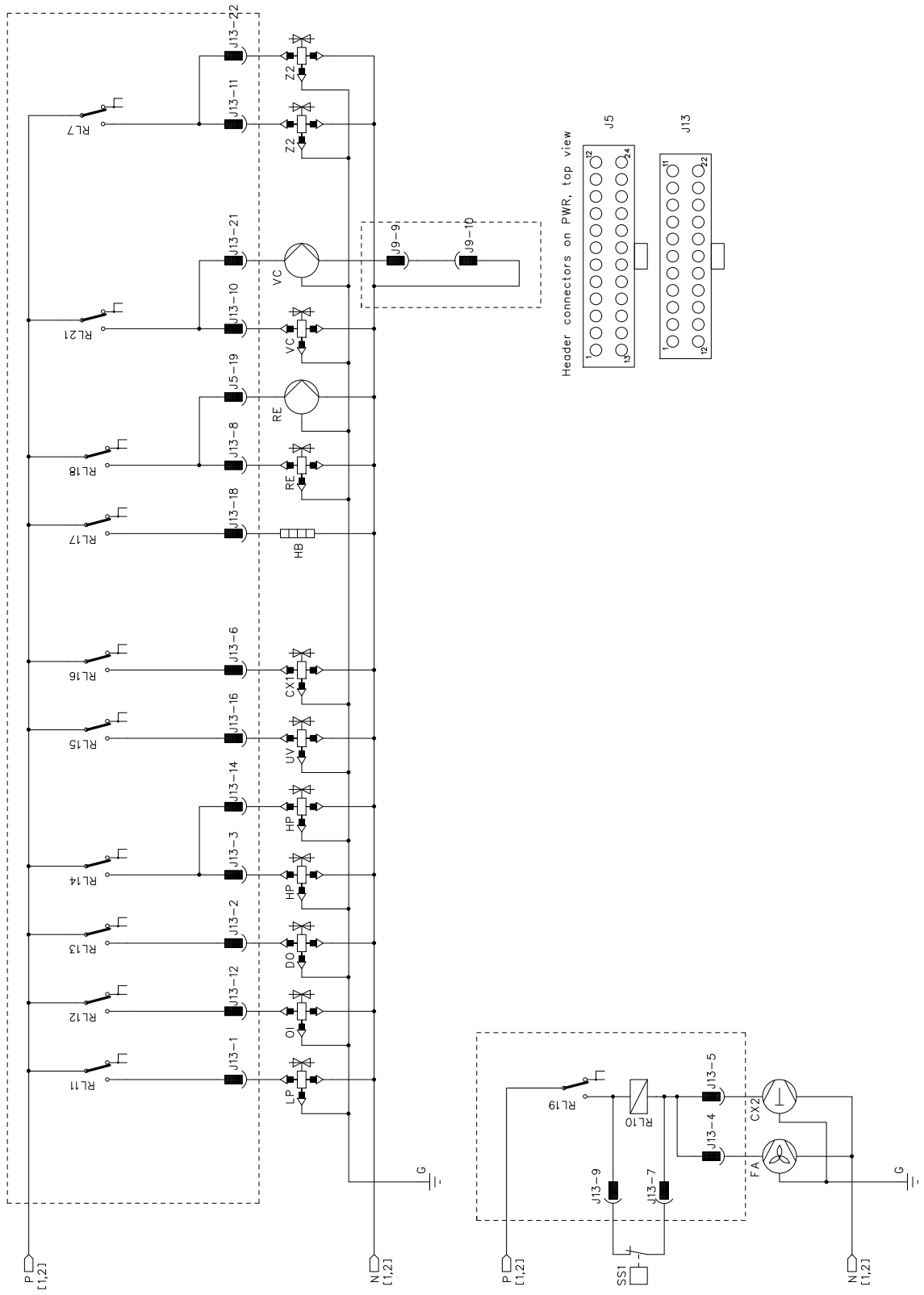
J13-22
J13-11
J13-21
J13-10
J5-19
J13-8
J13-18
J13-6
J13-16
J13-14
J13-3
J13-2
J13-12
J13-1
RL7
RL21
RL18
RL17
RL16
RL15
RL14
RL13
RL12
RL11
Z2
Z2
VC
VC
RE
RE
HB
CX1
UV
HP
HP
DO
OI
LP
J9-9
J9-10
G
P [1,2]
N [1,2]
Header connectors on PWR, top view
J5
J13
RL19
RL10
J13-9
J13-7
J13-5
J13-4
CX2
FA
SS1
G
P [1,2]
N [1,2]

WAECO
AirCon Service

GERMANY
Dometic Germany GmbH
Hollefeldstraße 63
48282 Emsdetten
☏ +49 (0) 2572 879-0
🖷 +49 (0) 2572 879-300
Mail: info@dometic-waeco.de
Internet: www.dometic-waeco.de

AUSTRALIA
Dometic Australia Pty. Ltd.
1 John Duncan Court
Varsity Lakes QLD 4227
☏ +61 7 55076000
🖷 +61 7 5507 6001
Mail: sales@dometic-waeco.com.au

AUSTRIA
Dometic Austria GmbH
Neudorferstrasse 108
2353 Guntramsdorf
☏ +43 2236 908070
🖷 +43 2236 90807060
Mail: info@dometic.at

BELGIUM
Dometic Branch Office Belgium
Lourdesstraat 84 B
B-8940 Geluwe
☏ +32 2 3598040
🖷 +32 2 3598050
Mail: info@dometic.be

CHINA
Dometic Waeco Trading – Shanghai Branch
A707–709, SOHO Zhongshan Plaza,
1055 Zhongshan Road,
Shanghai, China
☏ +86 21 6032 5088
🖷 +86 21 6032 8691
Mail: info.cn@dometic.com

DENMARK
Dometic Denmark A/S
Nordensvej 15, Taulov
7000 Fredericia
☏ +45 75585966
🖷 +45 75586307
Mail: info@dometic.dk

FINLAND
Dometic Finland OY
Valimotie 15
00380 Helsinki
☏ +358 20 7413220
Mail: myynti@dometic.fi

FRANCE
Dometic France SAS
ZA du Pré de la Dame Jeanne
B.P. 5
60128 Plailly
☏ +33 3 44633501
🖷 +33 3 44633518
Commercial : info@dometic.fr
SAV/Technique :
service@dometic.fr

HONG KONG
Dometic Group Asia Pacific
Suites 2207-11 · 22/F, Tower 1
The Gateway · 25 Canton Road,
Tsim Sha Tsui · Kowloon
☏ +852 2 4611386
🖷 +852 2 4665553
Mail: info@waeco.com.hk

HUNGARY
Dometic Zrt. – Értékesítési iroda
1147 Budapest
Kerékgyártó u. 5.
☏ +36 1 468 4400
🖷 +36 1 468 4401
Mail: budapest@dometic.hu

ITALY
Dometic Italy S.r.l.
Via Virgilio, 3
47122 Forlì (FC)
☏ +39 0543 754901
🖷 +39 0543 754983
Mail: vendite@dometic.it

JAPAN
Dometic KK
Maekawa-Shibaura, Bldg. 2
2-13-9 Shibaura Minato-ku
Tokyo 108-0023
☏ +81 3 5445 3333
🖷 +81 3 5445 3339
Mail: info@dometic.jp

MEXICO
Dometic Mx, S. de R. L. de C. V.
Circuito Médicos No. 6 Local 1
Colonia Ciudad Satélite
CP 53100 Naucalpan de Juárez
☏ +52 55 5374 4108
☏ +52 55 5374 4106
🖷 +52 55 5393 4683
Mail: info@dometic.com.mx

NETHERLANDS & LUXEMBOURG
Dometic Benelux B.V.
Ecustraat 3
4879 NP Etten-Leur
☏ +31 76 5029000
🖷 +31 76 5029090
Mail: info@dometic.nl

NEW ZEALAND
Dometic New Zealand Ltd.
Unite E, The Gate
373 Neilson Street
Penrose 1061, Auckland
☏ +64 9 622 1490
🖷 +64 9 622 1573
Mail:
customerservices@dometic.co.nz

NORWAY
Dometic Norway AS
Eleveien 30B
3262 Larvik
☏ +47 33428450
🖷 +47 33428459
Mail: firmapost@dometic.no

POLAND
Dometic Poland Sp. z o.o.
Ul. Puławska 435A
02-801 Warszawa
☏ +48 22 414 32 00
🖷 +48 22 414 32 01
Mail: info@dometic.pl

PORTUGAL
Dometic Spain, S.L.
Branch Office em Portugal
Rot. de São Gonçalo nº 1 – Esc. 12
2775-399 Carcavelos
☏ +351 219 244 173
🖷 +351 219 243 206
Mail: info@dometic.pt

RUSSIA
Dometic RUS LLC
Komsomolskaya square 6-1
107140 Moscow
☏ +7 495 780 79 39
🖷 +7 495 916 56 53
Mail: info@dometic.ru

SINGAPORE
Dometic Pte Ltd
18 Boon Lay Way 06-141
Trade Hub 21
Singapore 609966
☏ +65 6795 3177
🖷 +65 6862 6620
Mail: dometic.sg@dometic.com

SLOVAKIA & CZECH REPUBLIC
Dometic Slovakia s.r.o.
Sales Office Bratislava
Nádražná 34/A
900 28 Ivánka pri Dunaji
☏ +421 2 45 529 680
🖷 +421 2 45 529 680
Mail: bratislava@dometic.com

SOUTH AFRICA
Dometic (Pty) Ltd. Regional Office
Aramex Warehouse
2 Avalon Road
West Lake View 1645, Ext 11,
South Africa
Modderfontein
Johannesburg
☏ +27 87 3530380
Mail: info@dometic.co.za

SPAIN
Dometic Spain S.L.
Avda. Sierra del Guadarrama 16
28691 Villanueva de la Cañada
Madrid
☏ +34 918 336 089
🖷 +34 900 100 245
Mail: info@dometic.es

SWEDEN
Dometic Scandinavia AB
Gustaf Melins gata 7
42131 Västra Frölunda (Göteborg)
☏ +46 31 7341100
🖷 +46 31 7341101
Mail: info@dometic.se

SWITZERLAND
Dometic Switzerland AG
Riedackerstrasse 7a
CH-8153 Rümlang (Zürich)
☏ +41 44 8187171
🖷 +41 44 8187191
Mail: info@dometic.ch

UNITED ARAB EMIRATES
Dometic Middle East FZCO
P. O. Box 17860
S-D 6, Jebel Ali Freezone
Dubai
☏ +971 4 883 3858
🖷 +971 4 883 3868
Mail: info@dometic.ae

UNITED KINGDOM
Dometic UK Ltd.
Dometic House · The Brewery
Blandford St. Mary
Dorset DT11 9LS
☏ +44 344 626 0133
🖷 +44 344 626 0143
Mail: automotive@dometic.co.uk

4445102921SV 06/2020